POWERFILTER

FÜR HARLEY-DAVIDSON SPORTSTER (2007-)

MONTAGEANLEITUNG:

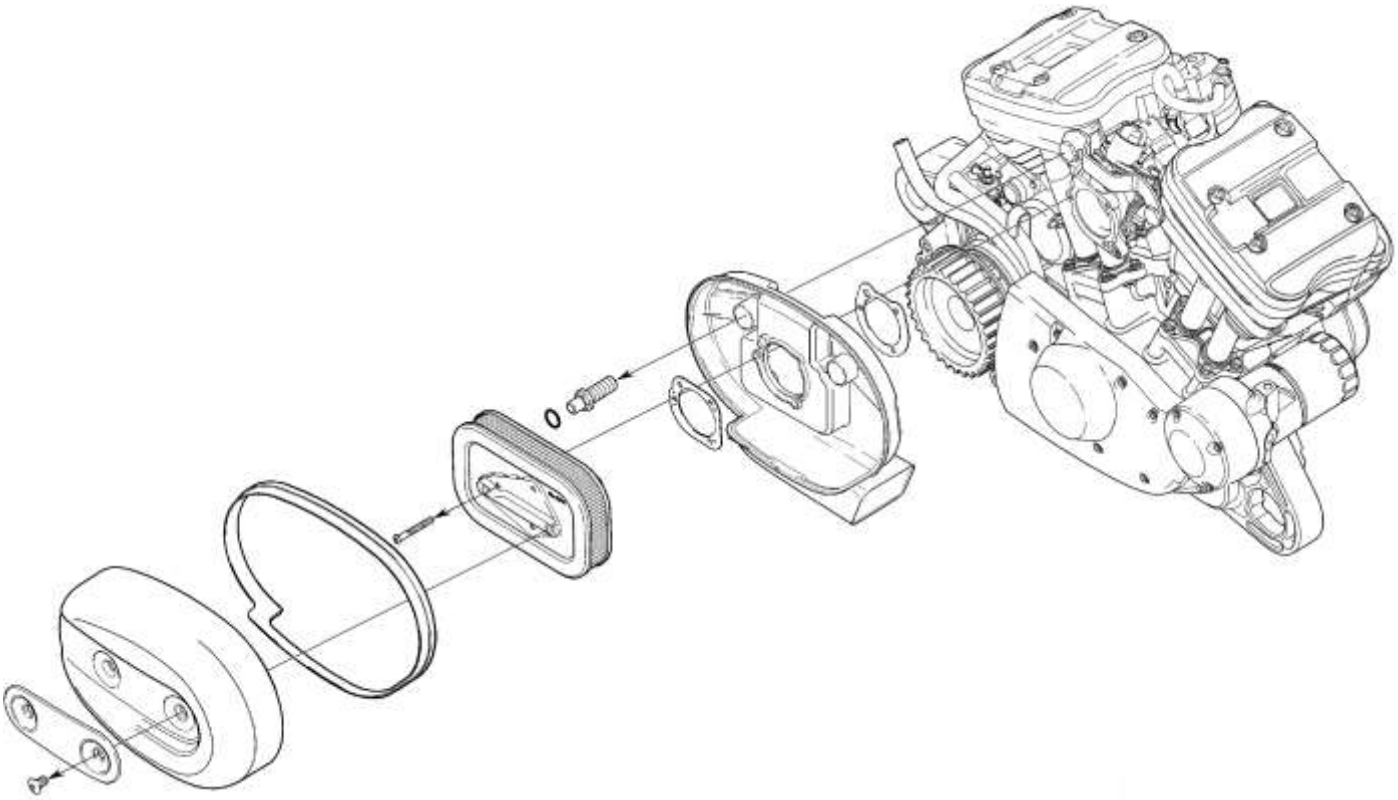

Demontieren Sie den Originalluftfilter.
Der an den Zylindern befestigte Halter wird weiterverwendet, seine Entlüfterschrauben werden durch die mitgelieferten Hohlschrauben (A) ersetzt.

Schrauben Sie gleichzeitig mit dem Originalhalter die beiden Entlüftungsnippel (C) mit den Hohlschrauben (A) an (Anzugsmoment: 13Nm). Legen Sie dabei eine Dichtscheibe (B) unter den Schraubenkopf. Verwenden Sie Schraubensicherungsmittel (mittelfest) für die Hohlschrauben.

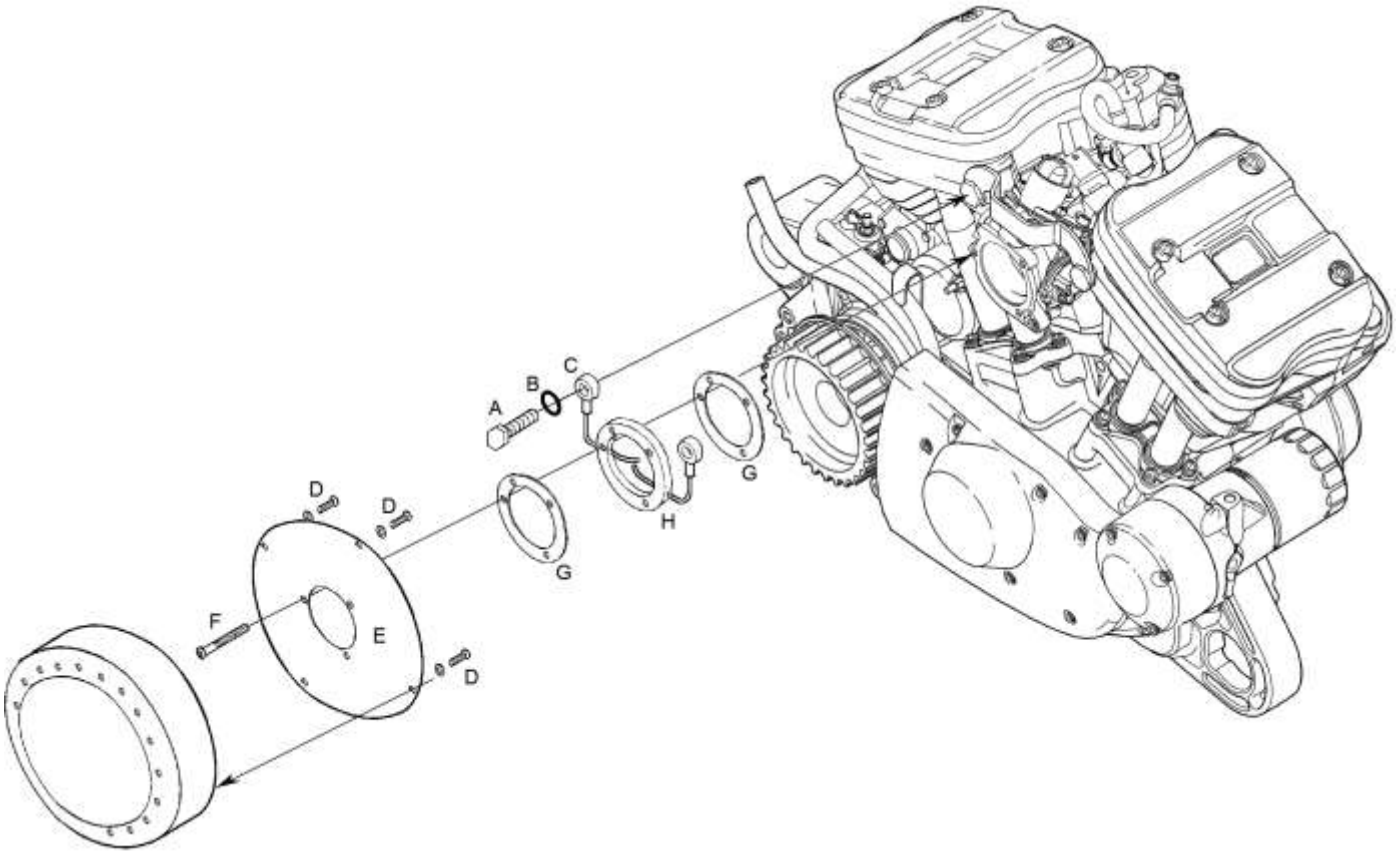

Platzieren Sie den Zwischenring (H) mit den Dichtungen (G) zwischen Grundplatte und Ansaugtrakt. Legen Sie dabei die Entlüfterschläuche in die Nuten des Zwischenrings, so dass die Schläuche in die Ansaugöffnung ragen.
Montieren Sie die Luftfiltergrundplatte (E) mit drei Schrauben (F) an den Ansaugtrakt (Anzugsmoment: 6,5Nm). Verwenden Sie unbedingt ein Schraubensicherungsmittel für die drei Schrauben!

Montieren Sie den Luftfilter mit vier Schrauben (D) mit unterlegten Wellscheiben, an die Grundplatte, der Ausschnitt der Lufteinlassblende sollte dabei nach unten zeigen.

Der Powerfilter ist mit Einlassblenden bestückt, die die gleiche Ansaugluftmenge zulassen, wie der Originalluftfilter.
Wird die Einlassblende entfernt, müssen Vergaser/Einspritzung für den erhöhten Luftdurchsatz abgestimmt werden. Es erlischt dadurch außerdem die ABE ihres Fahrzeugs.

Das Thunderbike-Team wünscht viel Vergnügen.
Gute Fahrt!

Thunderbike
Güterstrasse 5
D-46499 Hamminkeln
Telefon(0049)2852 - 6777 -33
Telefax(0049)2852 - 5444
info@thunderbike.de

POWERFILTER

FOR HARLEY-DAVIDSON SPORTSTER (2007-)

INSTALLATION INSTRUCTIONS:

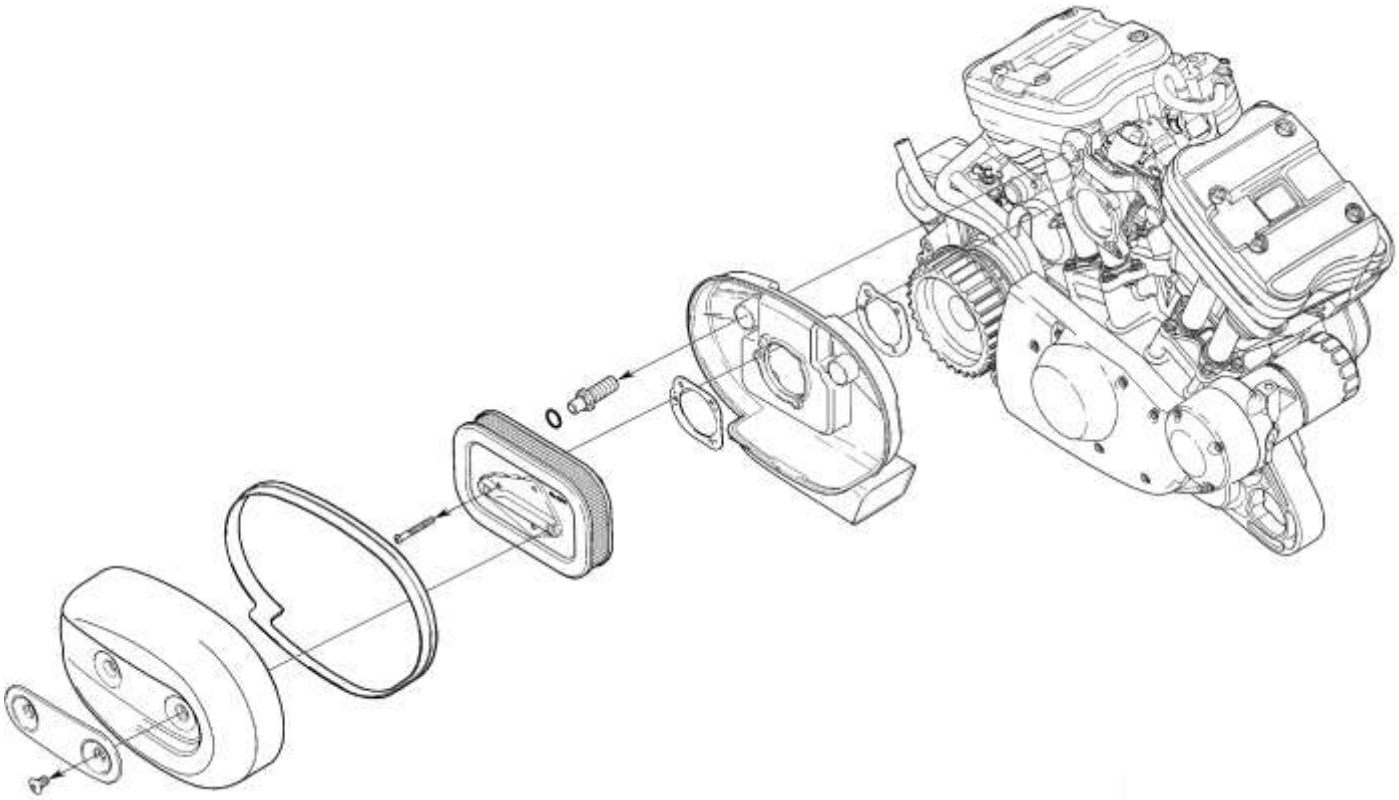

Remove the OEM air cleaner.
The OEM bracket will be used further but the breather screws will be replaced.

Use the new breather screws (A) to install the bracket together with the breather fittings (C), torque: 13Nm or 9.5lbf ft.
Place one aluminum grommet (B) behind every screws head.
Use thread adhesive (such as Loctite) for the breather screws!

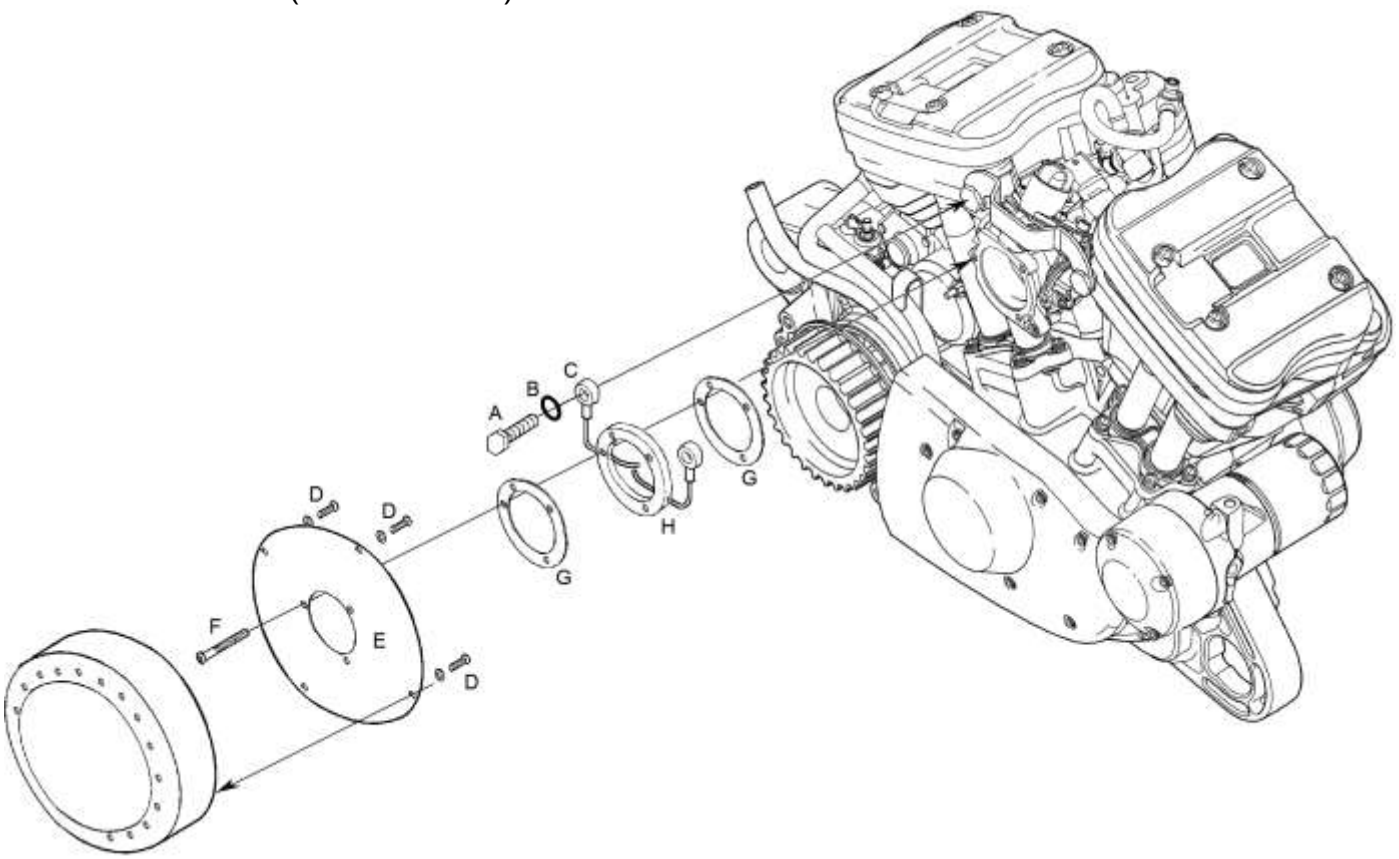

Place the spacer (H) with gaskets (G) to induction case. Put the open ends of the breather tubes through the spacer (H).

Mount the plate (E) with three screws (F) to the induction case (torque: 6,5Nm or 5lbf ft). Use thread adhesive for those screws also!

Install the air filter housing with four screws (D) and waved washers to the plate, the air intake window should be on bottom side.

This Power Filter Kit is equipped with an intake cover that lets pass the same quantity air as the OEM filter. If you remove the intake cover you have to adjust the EFI to the increased air quantity.

The Thunderbike team wishes you fun with your new parts.

Have a nice and safe ride!

Thunderbike
Güterstrasse 5
D-46499 Hamminkeln
Telefon(0049)2852 - 6777 -33
Telefax(0049)2852 - 5444
info@thunderbike.de