AIR RIDE SUSPENSION KIT

FÜR HARLEY-DAVIDSON SOFTAIL (2018-)

THUNDERBIKE
Since 1985
CUSTOMS

LIEFERUMFANG:

Menge	Beschreibung
1	Luftfederzylinder
1	Kompressor m. Halter
1	Ventileinheit
1	Rückschlagventil
1	Manometer m. Drucksensor
2	T-Verbinder
1	Druckluftschlauch
1	Schalter m. Halter
1	Sicherungshalter m. Sicherung
4	Kabelbinder
1	Seitenständer-Keil
1	Teile-Gutachten

MONTAGEANLEITUNG:

Bocken Sie das Fahrzeug unter dem Rahmen so auf, dass es gegen Umfallen gesichert ist und das Hinterrad gerade keinen Bodenkontakt mehr hat.

Bauen Sie den Originalstoßdämpfer mitsamt des Verstellmechanismus aus, die Bolzen und die Lagerbuchse werden auch weiterhin benötigt.

Setzen Sie die Lagerbuchse (1) des Originalstoßdämpfers in das Auge des Luftfederzylinders ein.

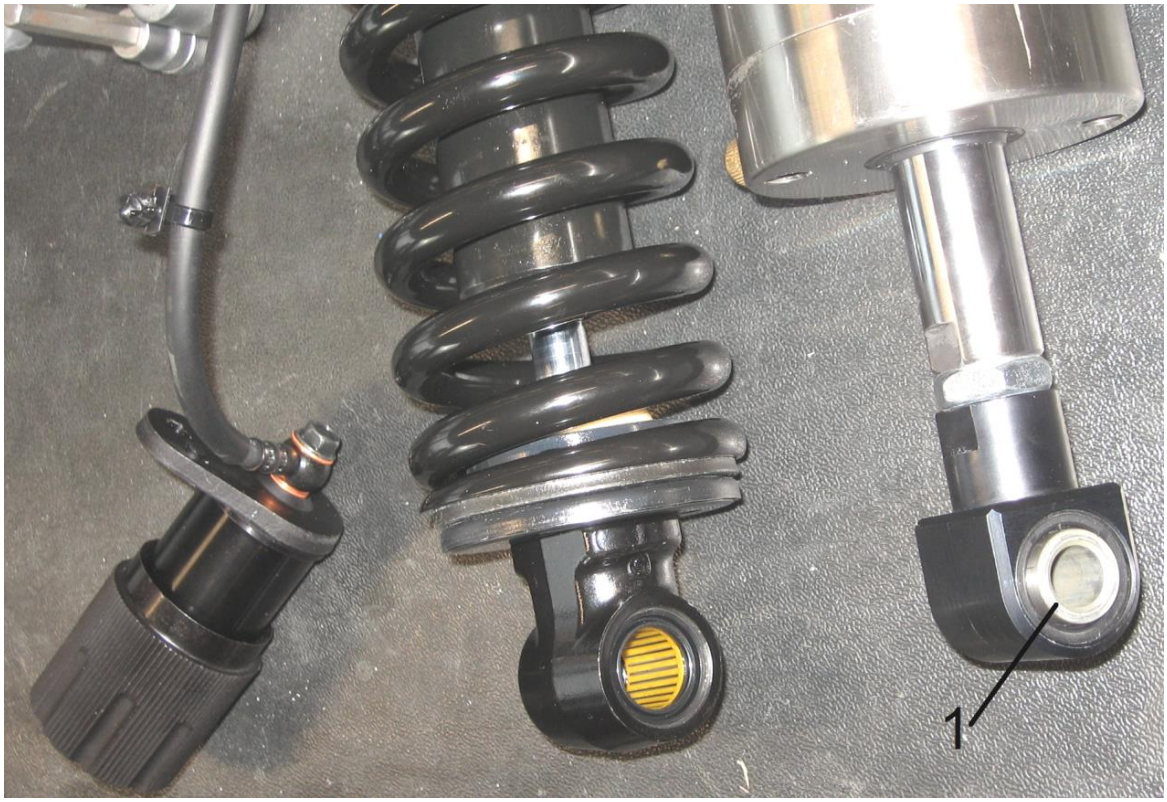

Verbinden Sie den Sicherungshalter mittels Ringzunge (blau) mit dem +Pol der Batterie, setzen Sie die Sicherung aber erst nach Ende der Montage aller Komponenten ein!

Bringen Sie den Kompressor (4) am rechten Seitendeckelhalter an.

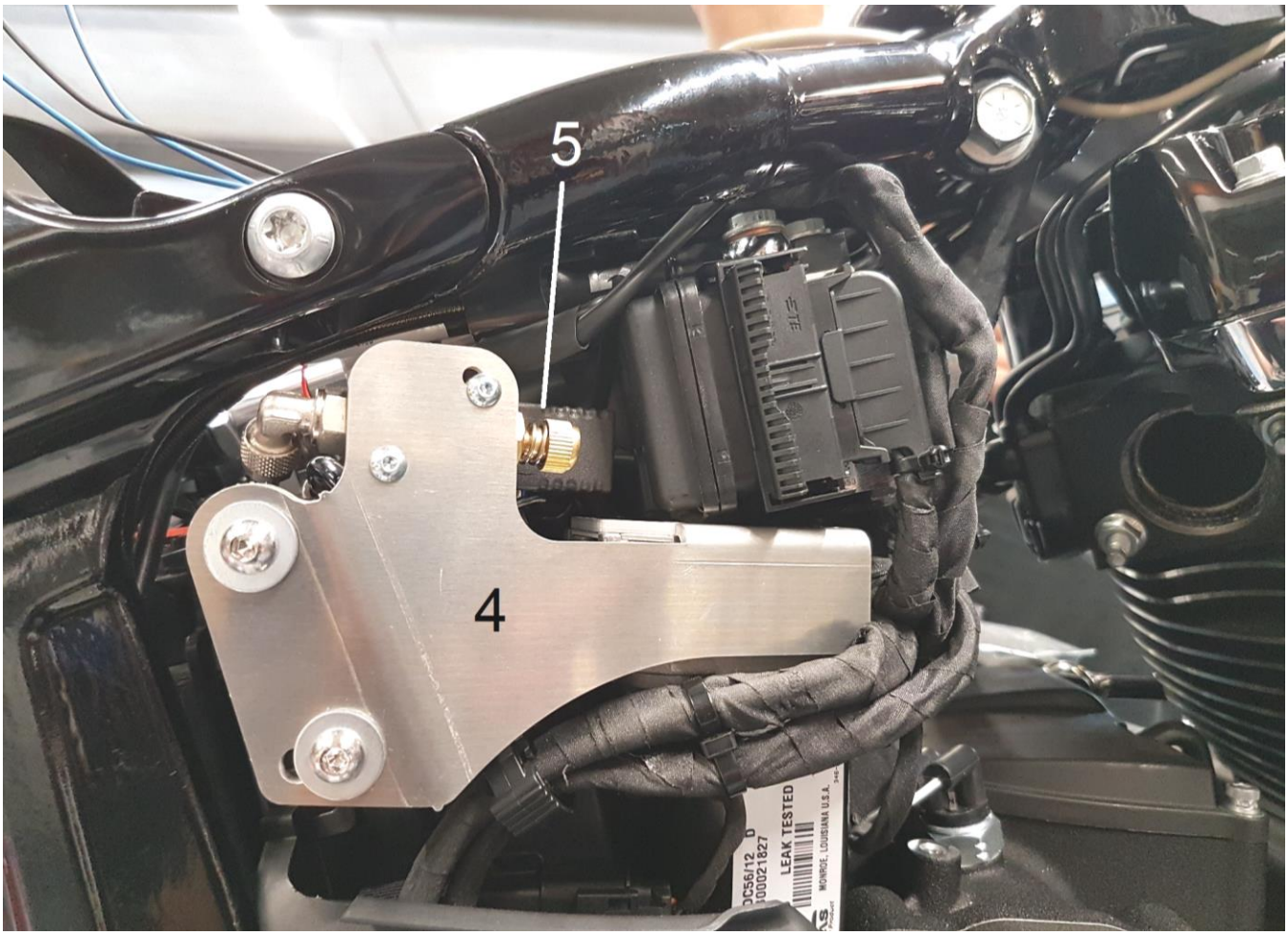

Platzieren Sie die einzelnen Komponenten des Air Ride, wie im Schema.

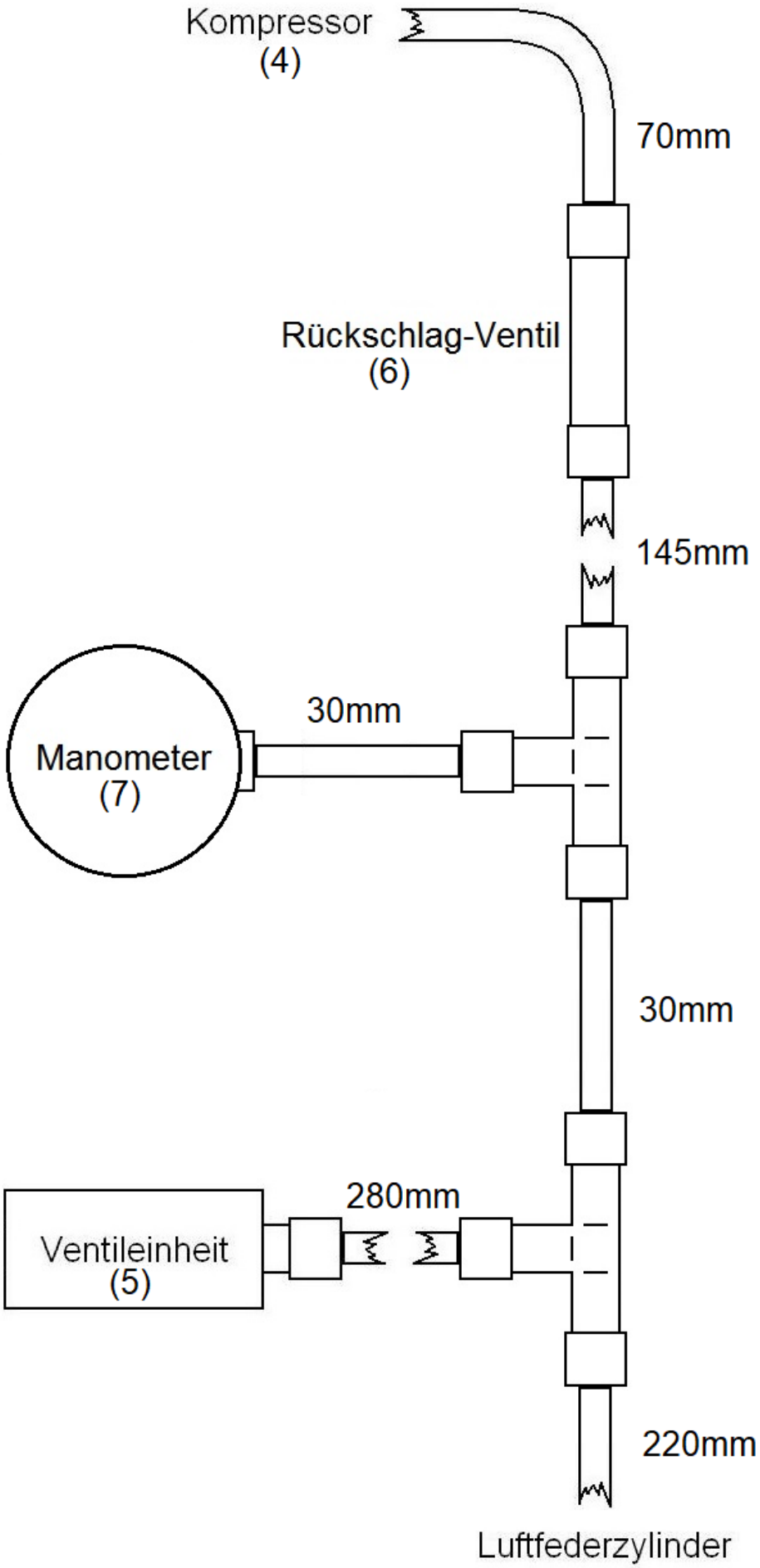

5
7
6
WARNING
DANGER/POISON

WARNING

Schneiden Sie die Druckluftschläuche passend und verbinden Sie die Komponenten damit.

Schneiden Sie den Schlauch mit einem scharfen Messer sorgfältig gerade durch ohne den Schlauch dabei zu quetschen, entgraten Sie die Schnittkante mit feinem Schleifpapier!
Schrauben Sie die Überwurfmutter des Verbinders ab, schieben Sie die Überwurfmutter auf den Schlauch, fetten Sie das Schlauchende und schieben Sie es kräftig in den Anschluss. Schrauben Sie die Überwurfmutter mit der Hand fest.

Achten Sie darauf den Schlauch in ausreichend großen Schleifen zu verlegen, damit der Schlauch beim Ein- und Ausfedern nicht abgeknickt oder eingequetscht wird!

Achten Sie auf das aufgedruckte Symbol, um das Rückschlagventil (6) in der korrekten Richtung zu installieren.

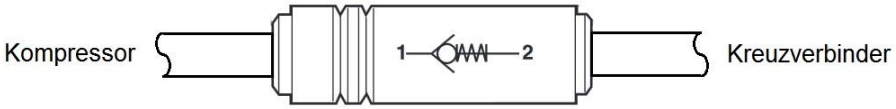

Positionieren Sie die Ventileinheit (5) mit dem schwarzen Bauteil nach oben oder zur Seite.

Montieren Sie den Halter des Manometers (8) links an der hinteren Rockerbox.

Montieren Sie den Schalter (9) zum Hochfahren und Ablassen zusammen mit dem Zündspulenhalter mit der Originalschraube.
Wenn Sie eine andere Position bevorzugen, kann es nötig werden die Kabel zu verlängern.
Die Kabelfarben können Sie der Zeichnung entnehmen.

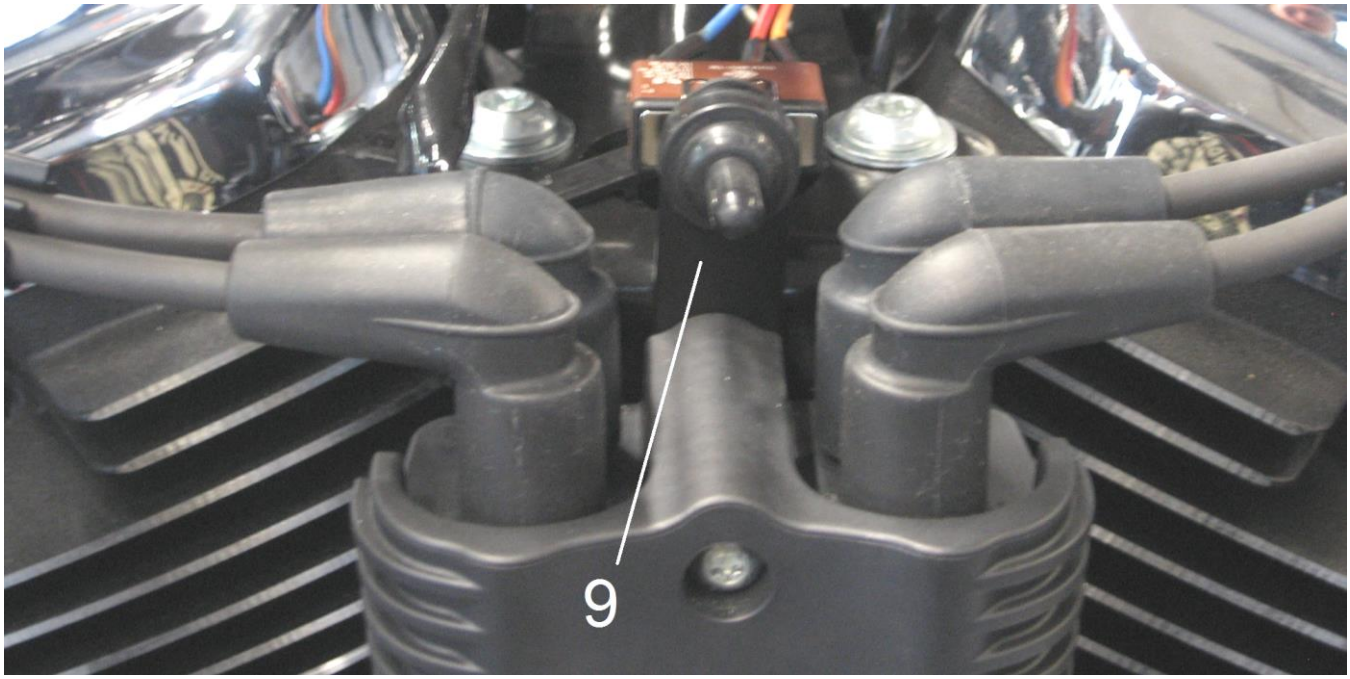

Verbinden Sie die Komponenten untereinander und mit der Batterie.

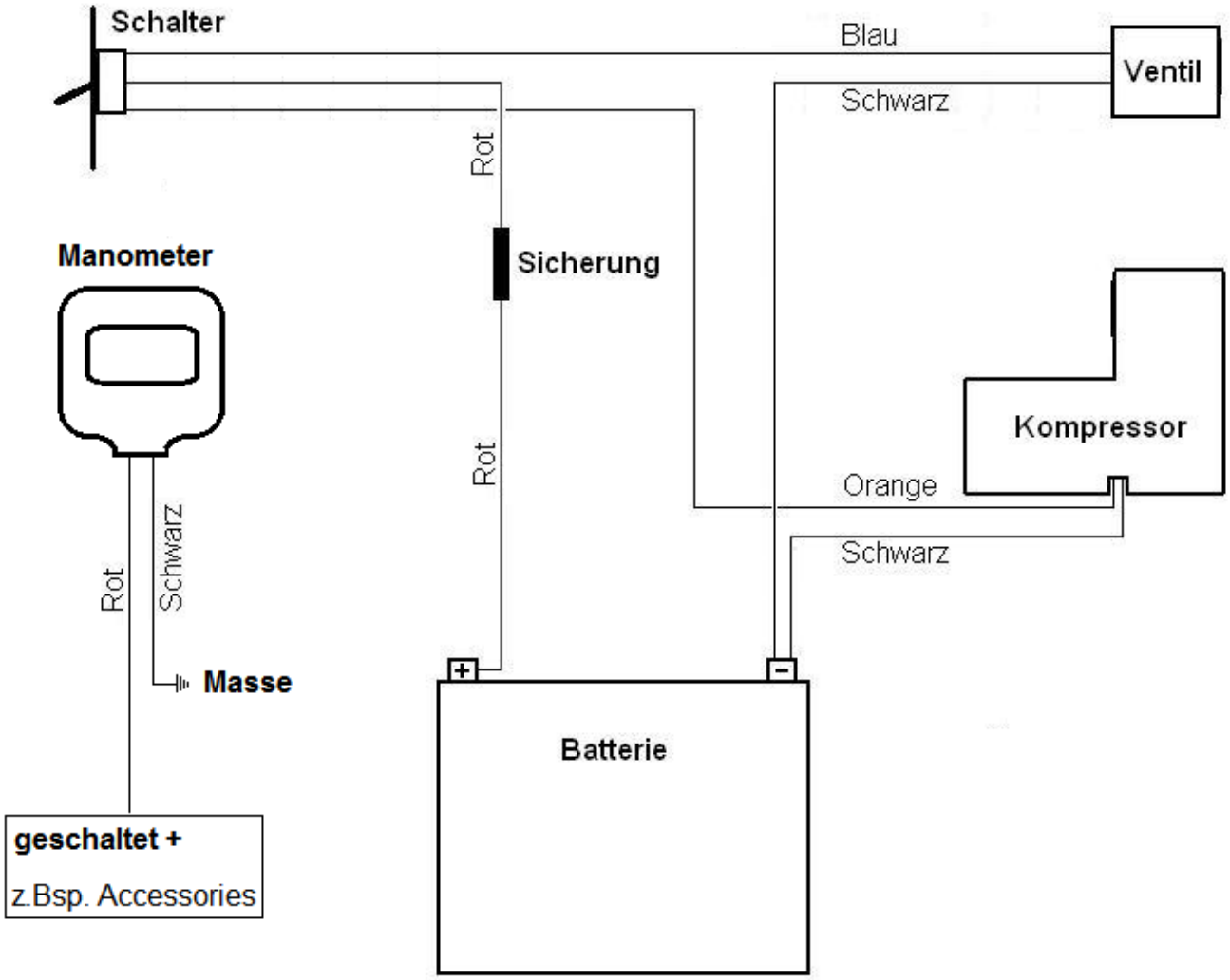

Verbinden Sie das Manometer mit geschaltet + des Kabelbaums, z. Bsp. dem blau-violetten Kabel für Accessoire oder dem blauen Kabel der Kennzeichenbeleuchtung sowie mit Masse.

Montieren Sie den Luftfederzylinder mit der vorderen Befestigung am Rahmen beginnend.

Achten Sie darauf, dass dabei die Anschlüsse nach rechts gerichtet sind (siehe Pfeil im nächsten Bild).

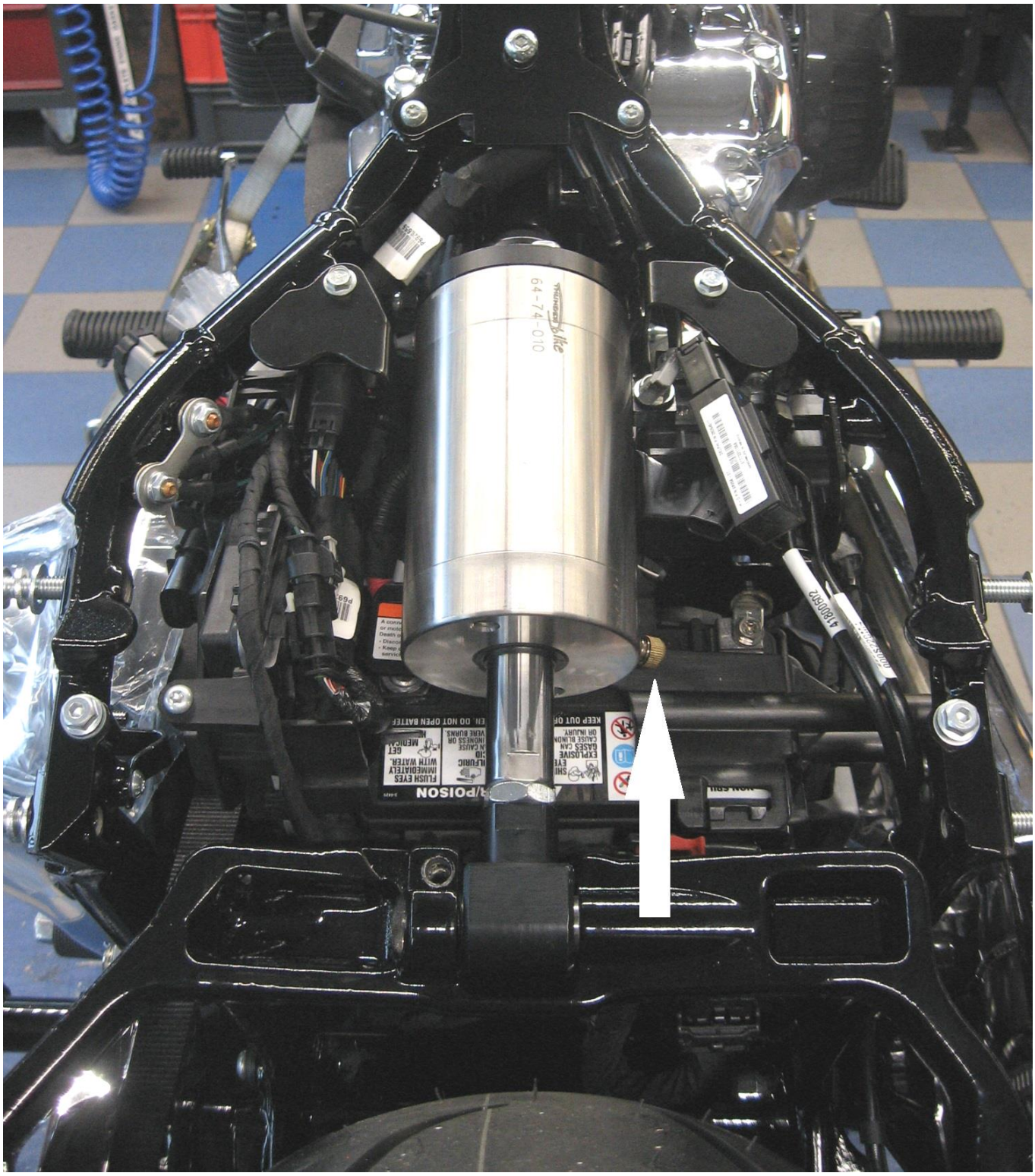

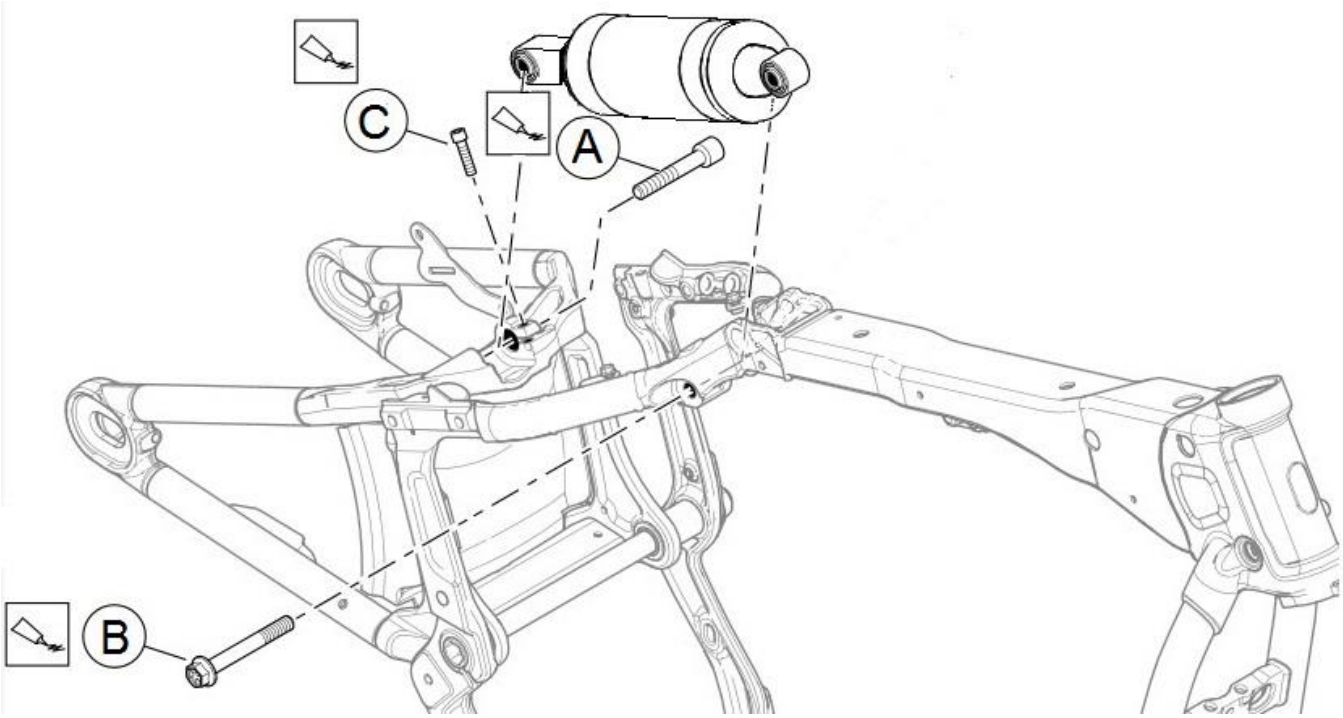

Mittelfestes Gewindesicherungsmittel (z. Bsp. LOCTITE 243) auf die Schrauben (A, B und C) auftragen.

Die obere Stoßdämpferbefestigungsschraube (A) montieren und festziehen mit 108–122Nm (80–90 ft-lbs).

Den Rahmen anheben oder absenken, bis die Öse des Stoßdämpfers mit dem Loch im Rahmen fluchtet.

Die untere Stoßdämpferschraube (B) anbringen.
Anzugsmoment: 95–100Nm (70–75 ft-lbs)

Die Stoßdämpfer-Klemmschraube (C) anziehen.
Anzugsmoment: 16–20Nm (12–15 ft-lbs)

Überprüfen Sie die Freigängigkeit des Hinterrades zum Heckfender und stellen Sie ggf. das Maß am Zylinder neu ein. Dazu schrauben Sie die Kolbenstange aus dem Stoßdämpferkopf und kontern diesen anschließend wieder. Das Maß zwischen Kolbenstange und Kontermutter darf 15mm nicht überschreiten!!

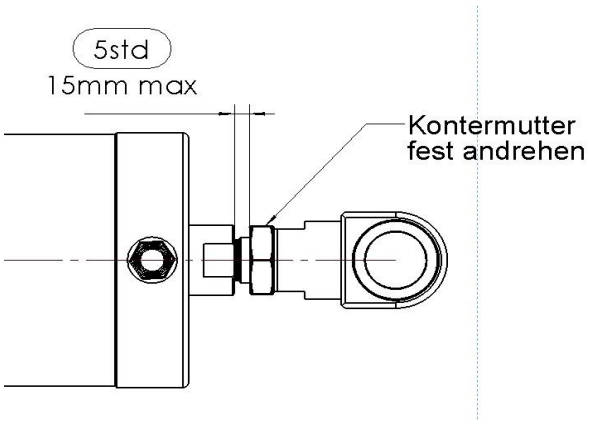

Stecken Sie die Sicherung in den Halter ein und führen Sie eine Dichtigkeitsprüfung durch, indem Sie alle Anschlüsse mit Seifenlösung (z.B. mit Spülmittel) benetzen und anschließend das System unter Druck setzen! An undichten Stellen würde sich dann Schaum bilden.

Öffnen Sie das Entlüftungsventil am Zylinder (siehe Pfeil im letzten Foto). um eine halbe Umdrehung.

Demontieren Sie den Seitenständerhalter, legen Sie den Seitenständer-Keil unter und montieren Sie den Seitenständerhalter erneut.

Überprüfen Sie die Verschraubungen und Anschlüsse nach der endgültigen Montage und nach der ersten Probefahrt!

Wir empfehlen für im Fahrbetrieb einen Betriebsdruck zwischen 4,5 und 7bar.
Bei höherer Zuladung als gewöhnlich, sollten Sie den Druck erhöhen.

Achten Sie darauf, dass der Druck im Fahrbetrieb nicht unter 4bar sinkt!

Sollte dieser Fall eintreten, stoppen Sie die Fahrt unverzüglich und fahren Sie erst weiter, wenn Sie den Druck wieder auf mehr als 4bar erhöht haben!

Das Thunderbike-Team wünscht viel Vergnügen.
Gute Fahrt!

Thunderbike
Güterstrasse 5
D-46499 Hamminkeln
Telefon (0049) 2852 - 6777 -33
Telefax (0049) 2852 - 5444
info@thunderbike.de

AIR RIDE SUSPENSION KIT

FOR HARLEY-DAVIDSON SOFTAIL (2018-)

THUNDERBIKE

Since 1985

CUSTOMS

PACKING LIST:

Amount	Item
1	Air Ride cylinder
1	Compressor with bracket
1	Valve unit
1	Manometer with pressure sensor
1	Check valve
2	T-joint
1	Air hose
1	Switch with bracket
1	Fuse box
4	Zip ties
1	Jiffy stand adapter
1	TÜV certification

INSTALLATION:

Lift up the motorcycle on the rear frame, end till the wheel lost contact to the floor. Make sure the motorcycle is secure and there is no danger of it falling or rolling!

Remove OEM dampers, OEM bolts and grommet will be still used.

Push the OEM grommet (1) into the bearing of the new cylinder.

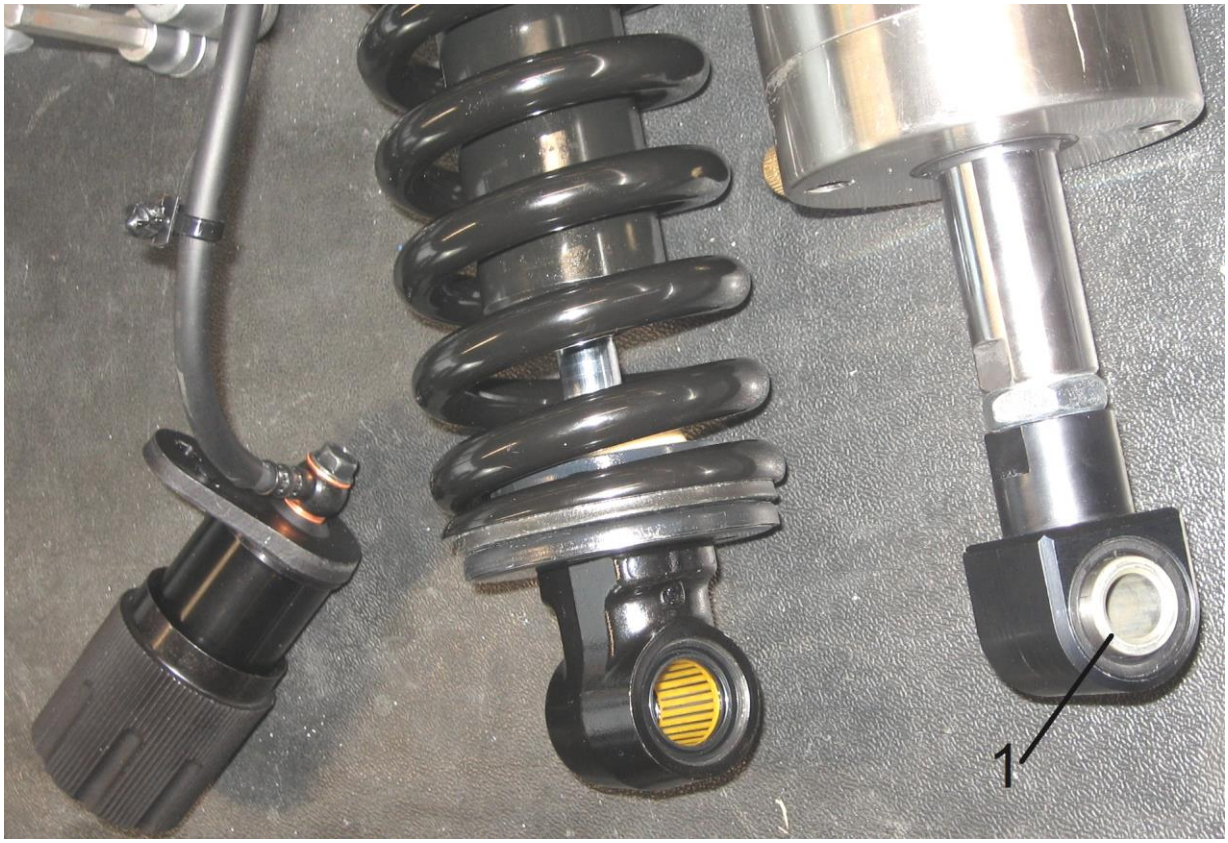

Connect the fuse box to battery positive terminal using the blue cable lug.
Don’t install the fuse yet!

Install the compressor (4).

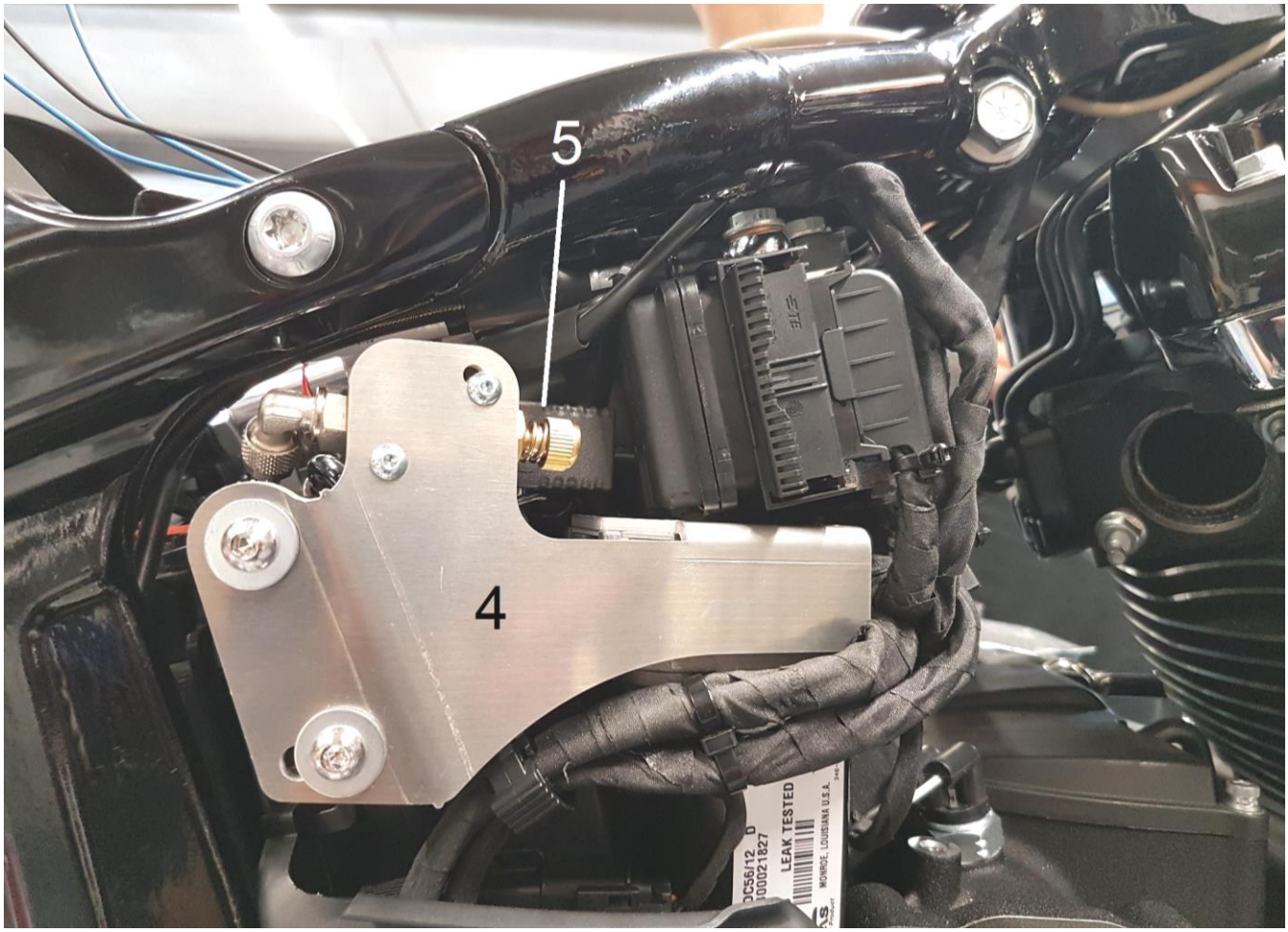

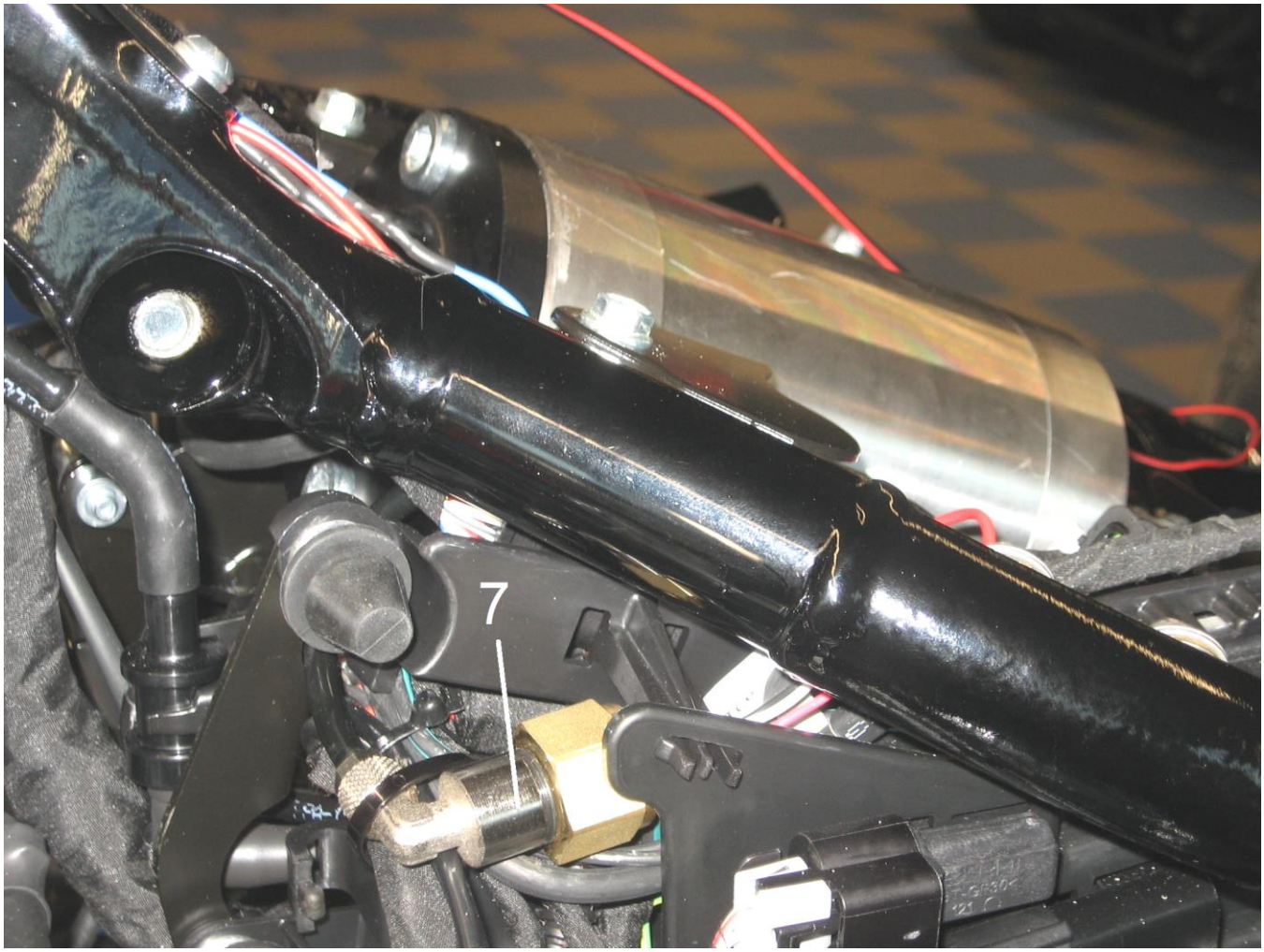
7

Place air ride components as shown in scheme below.

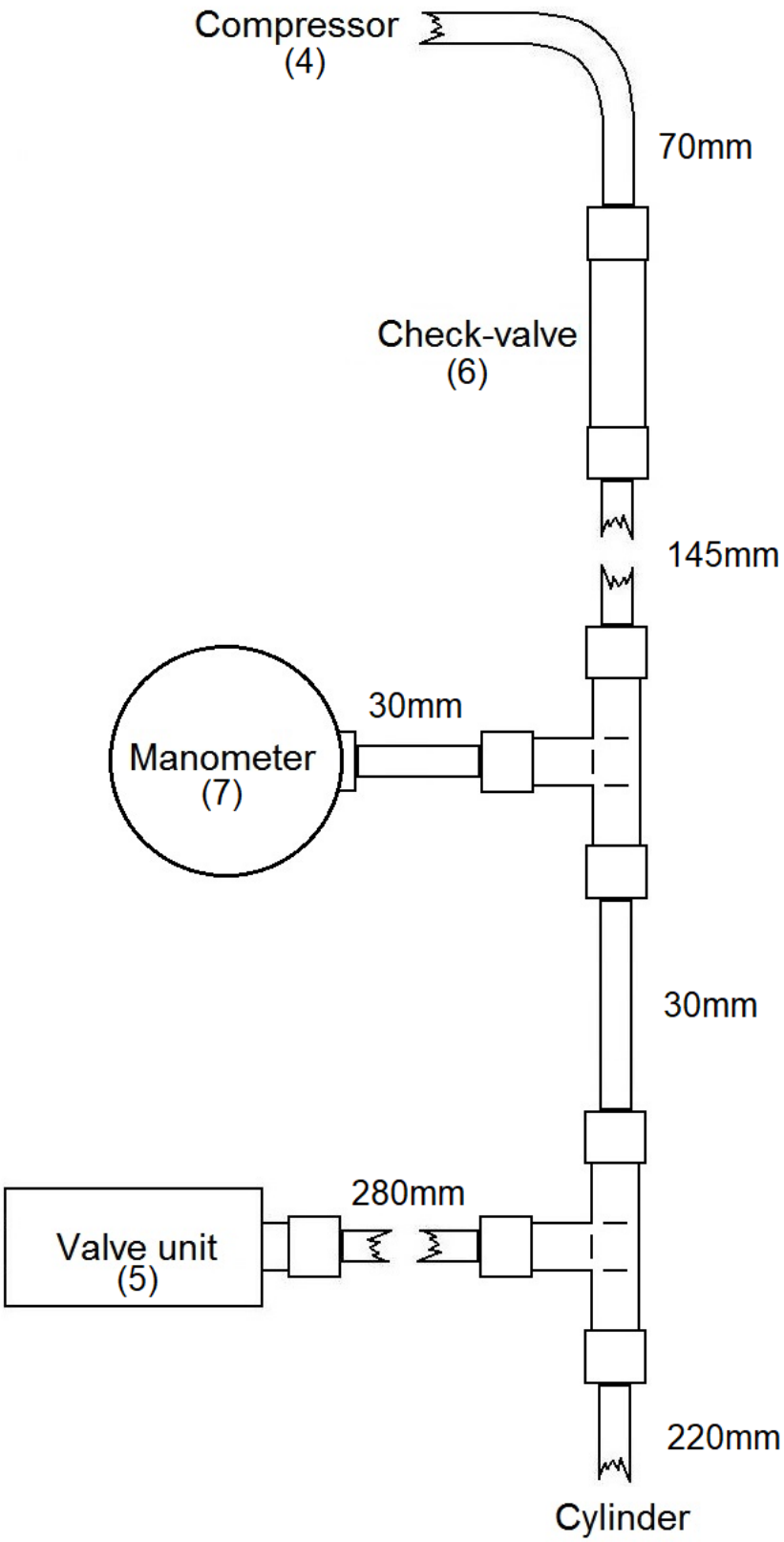

5
7
6
WARNING
DANGER/POISON

WARNING

Measure and cut the air hose and connect all components.

Cut the air hose straight by a sharp knife without squeezing the hose! Deburr the hose ends with fine sandpaper!

Remove the cap nut of the joint, push it to the hose end. Grease the hose end and push it strong into the joint. Tighten the cap nut by hand.
Take care to place the hose in loops with big radius to avoid it's folding and squeezing!

Install the check valve in right direction, look for the symbol like in drawing below.

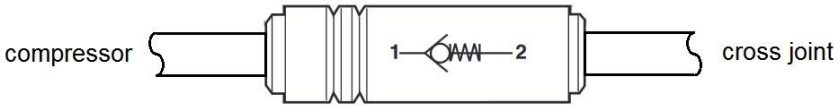

Place the valve unit (5) with its black part up or sideways.

Install the manometer (8) at left rear rocker cover.

Mount the switch (9) together with the ignition coil by OEM screw.

If you prefer another position you maybe have to extend the wires.
Look for wiring colors in scheme below.

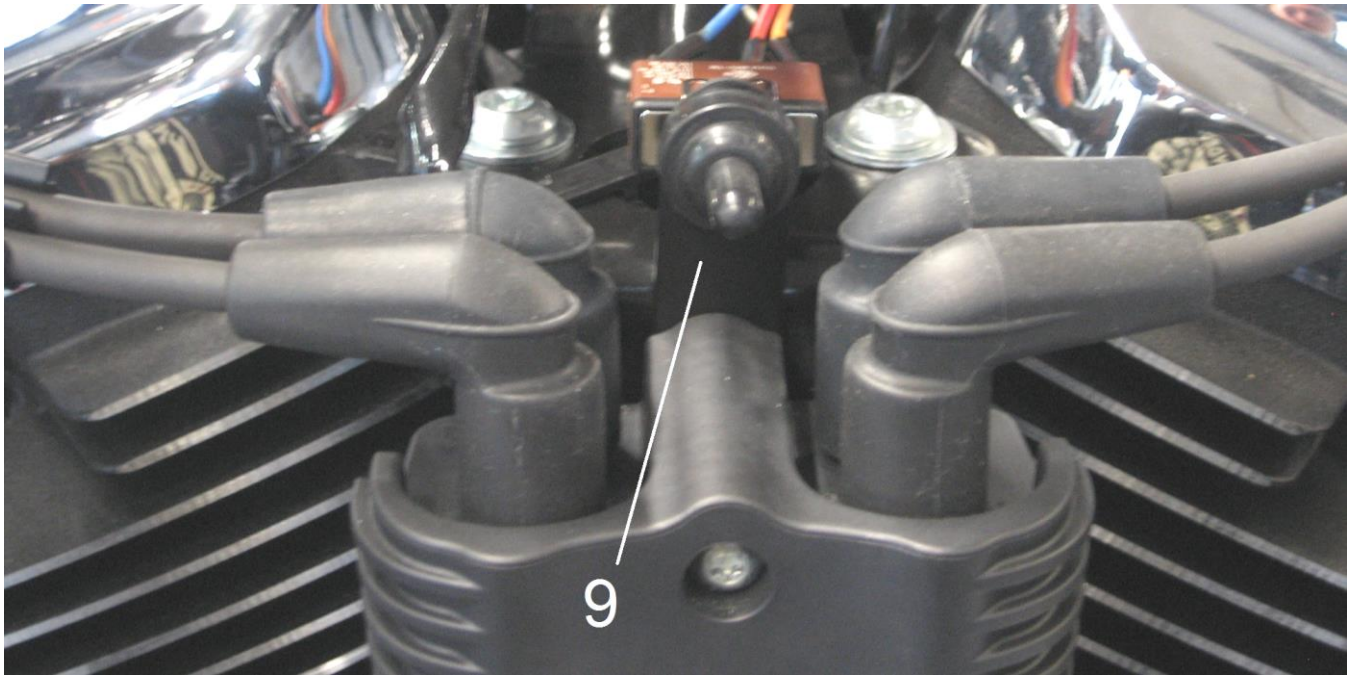

Connect components as shown in scheme below.

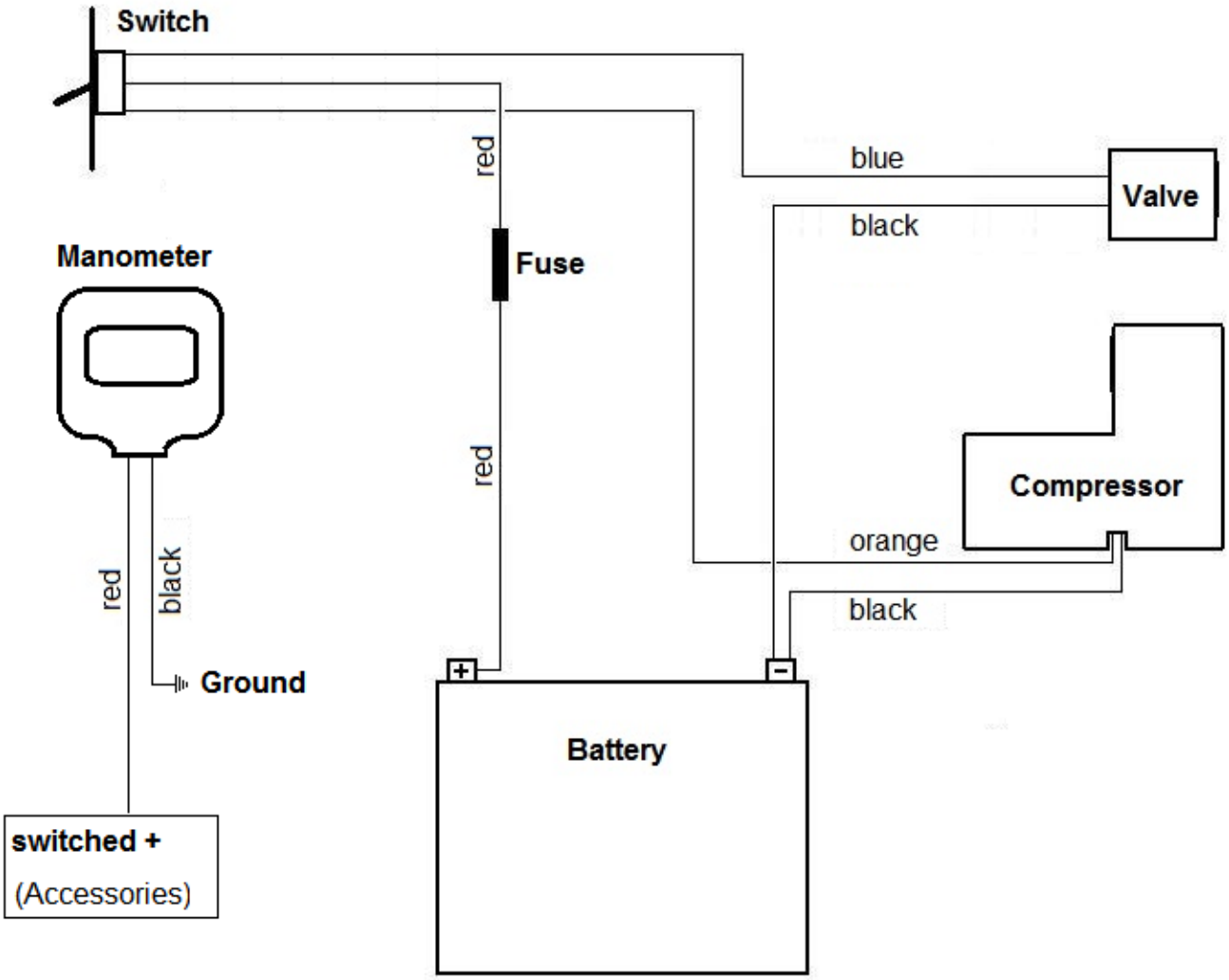

Connect the manometer with switched + of wire harness (e.g. blue-violet wire of accessories or blue wire of license plate lightening) and with ground.

Mount the new cylinder, start on the frame mount side.
Take care the attachments are directed the right (like in picture below).

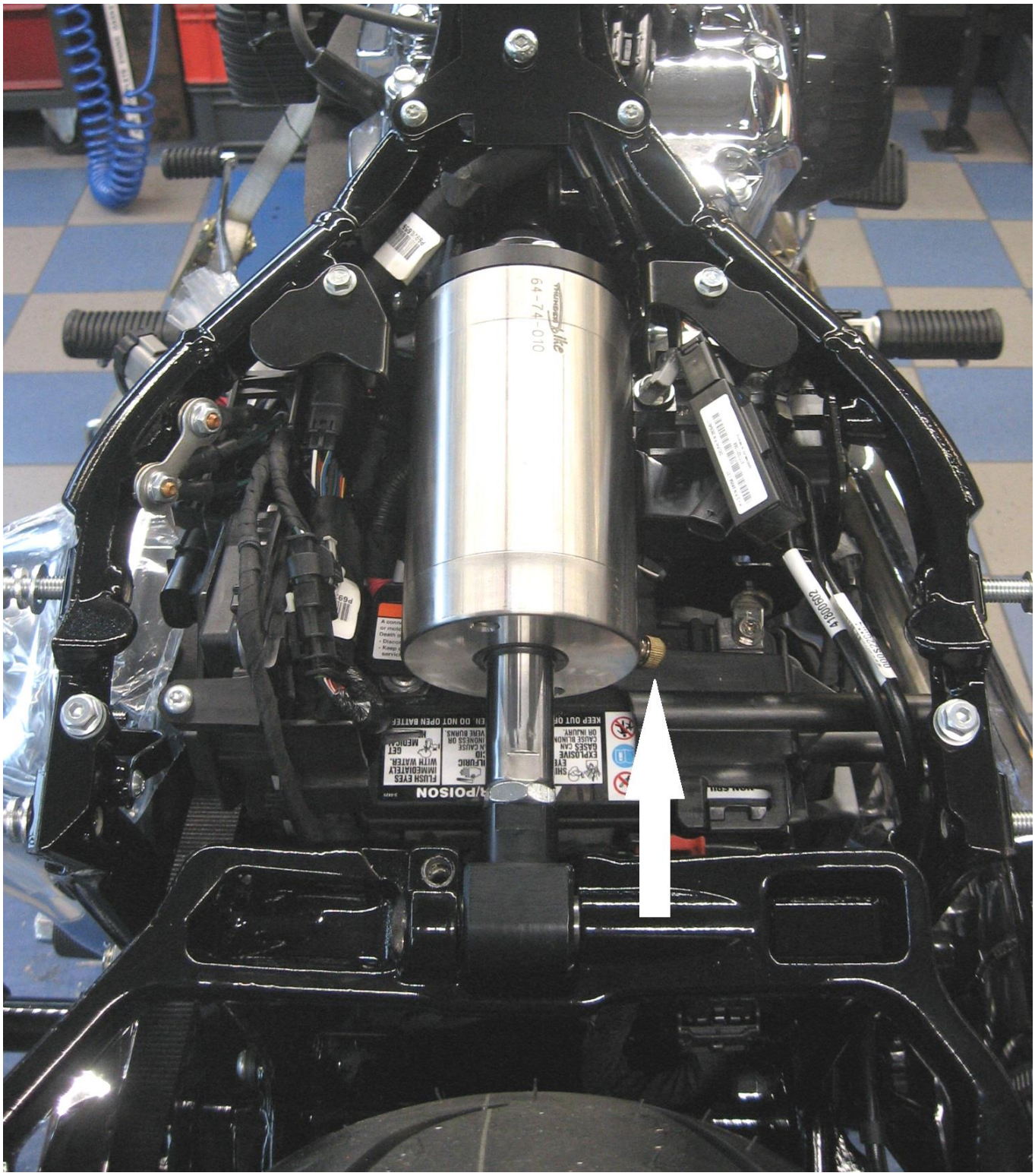

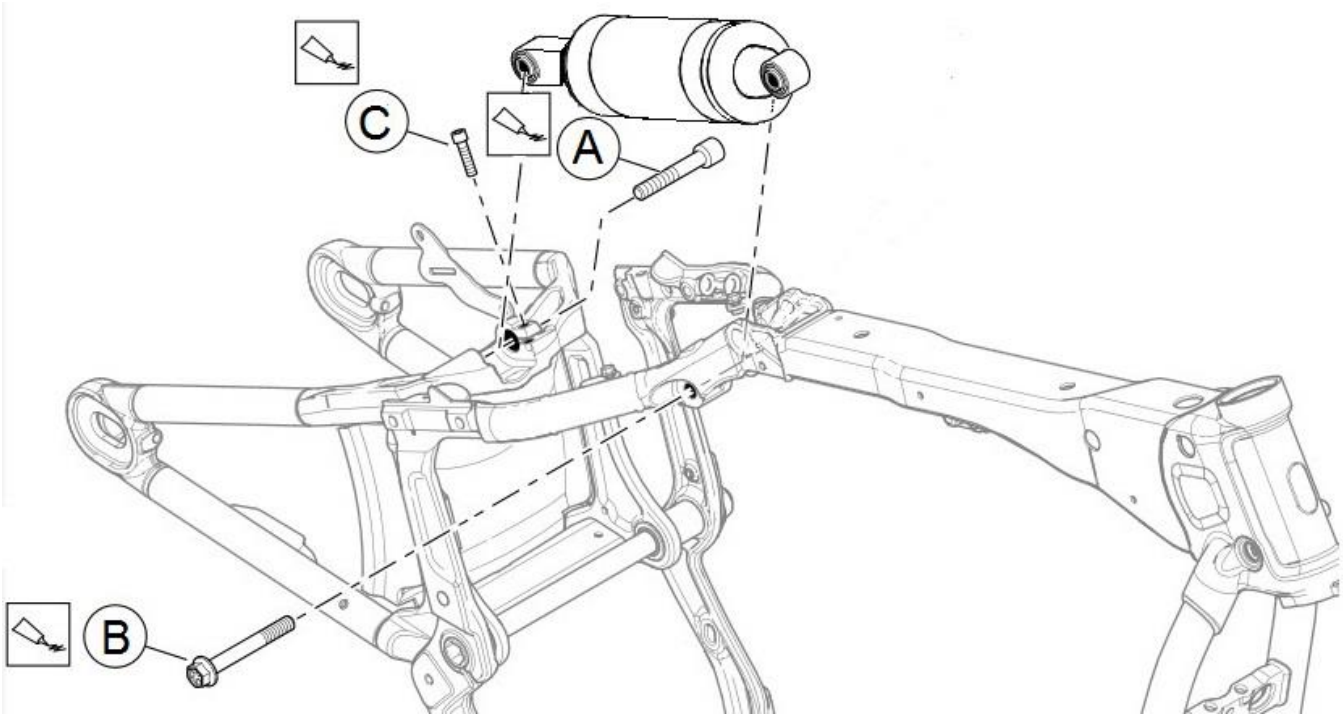

Apply a threadlocking adhesive (e.g. LOCTITE 243) to screws (A, B & C).

Mount the upper shock absorber bolt (A) by 108–122Nm (80–90 ft-lbs).

Mount the upper shock absorber bolt (B) by 95–100Nm (70–75 ft-lbs).

Tighten screw (C) by 16–20Nm (12–15 ft-lbs).

Make sure there is enough clearance between tire and rear fender. Otherwise you have to adjust the cylinder length. Therefor make more distance between the piston rod and the lock nut (maximum 15mm).

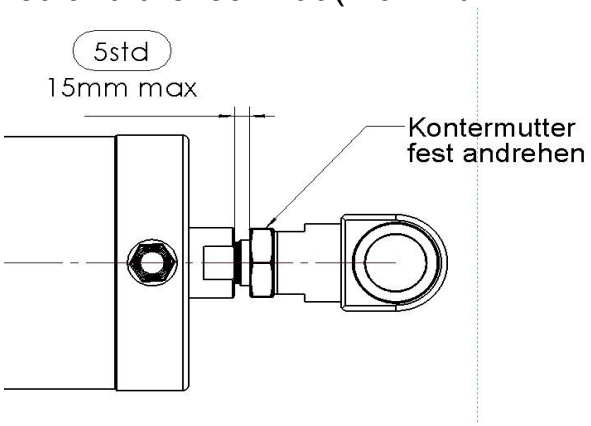

Install the fuse to its bracket.

Make a leakage test: spray soap solution (dish liquid in water) over all air connections and set the system under pressure! Soap bubble would show leakages.

Open the breather valve (arrow in picture). at the cylinder by a half turn.

Remove the jiffy stand bracket from frame, lay under the adater and mount again the bracket.

Double check all connections and screws!
Make sure everything is safe and secure before and after test ride!

We advice a pressure between 4.5 and 7bar in driving mode.
With increased load you have to increase the pressure too!

Take care the pressure doen’t fell under 4bar while you are riding the bike!

If this happens, stop immediately!
Increase the pressure over 4bar before your ride on!

The Thunderbike team wishes you fun with your new parts.
Have a nice and safe ride!

PRÜFPROTOKOLL:

Dieses Air Ride System wurde entsprechend den Vorgaben unseres Qualitätsmanagements montiert und auf Dichtigkeit geprüft.

This Air Ride system was assembled and checked for leaks in accordance with the specifications of our quality management.

Thunderbike
Güterstrasse 5
D-46499 Hamminkeln
Telefon(0049)2852 - 6777 -33
Telefax(0049)2852 - 5444
info@thunderbike.de