DOWN & INSIDE HALTER

FÜR HARLEY-DAVIDSON TOURING-MODELLE (2024-)
UND CVO-TOURING (2009-)

PACKLISTE:

Menge	Beschreibung
1	Down & Inside Halter
1	Inbusschraube M6*10
1	Scheibe 6*15
2	Inbusschraube M6*12
2	Scheibe 6*20
2	Senkschraube M6*10

MONTAGEANLEITUNG:

Nur bei Touring 2024-> und CVO Touring 2023->:
Entfernen Sie die Abdeckung (4) auf der Fender-Innenseite und lösen Sie die Steckverbindung (8) der Kennzeichenbeleuchtung.

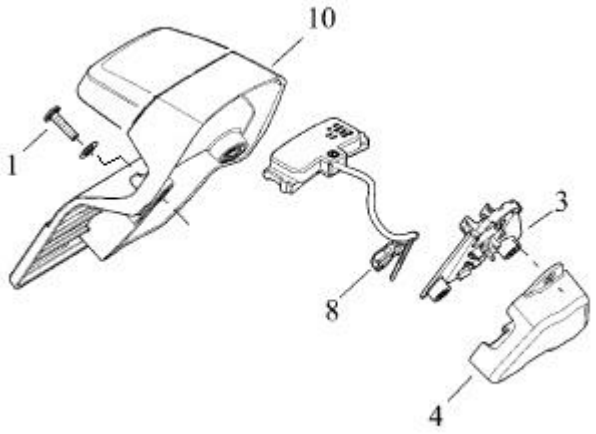

Entfernen Sie die Befestigungsschrauben (1) und nehmen Sie die gesamte Kennzeichenbeleuchtung (10) ab. Entfernen Sie zusätzlich den Plastikhalter (3) auf der Innenseite.

Nur bei CVO Touring 2009-2022:
Entfernen Sie den Rückstrahler samt Halter (8).

Entfernen Sie die Abdeckung (5) auf der Fender-Innenseite und lösen Sie die Steckverbindung (9) der Kennzeichenbeleuchtung.

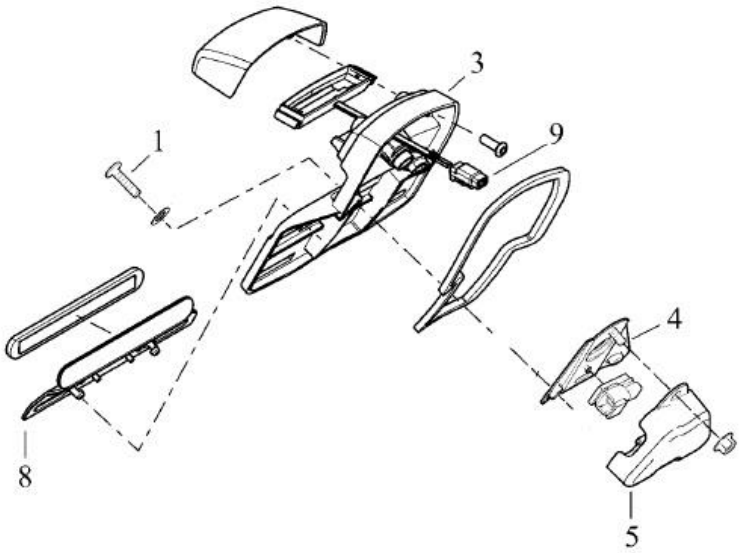

Entfernen Sie die Befestigungsschrauben (1) und nehmen Sie die gesamte Kennzeichenbeleuchtung (3) ab.

Bohren Sie die Löcher im innenliegenden Halter (4) auf 6,5mm auf.

Montieren Sie den neuen TB-Halter von innen am Heckfender. Verwenden Sie hierbei die beiliegenden Inbusschraube M6*10 mit der Scheibe 6*15 an der mittigen Position (A) und die beiden Inbusschrauben M6*12 mit den beiden Scheiben 6*20 an den äußeren Positionen (B).

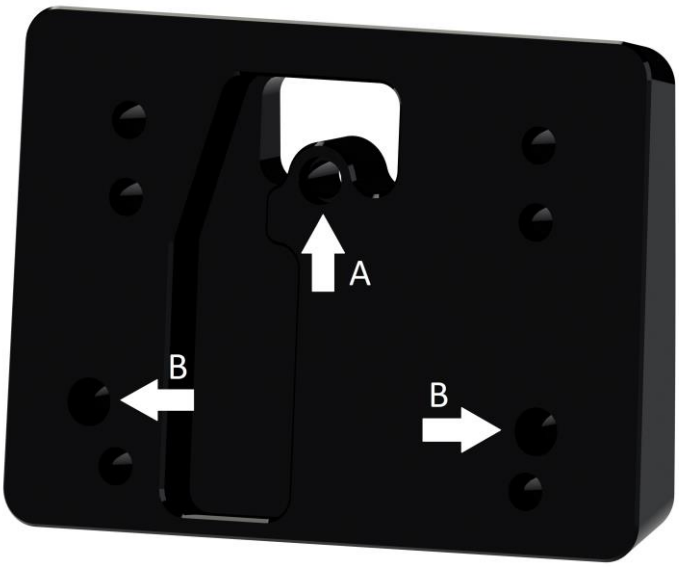

Hinweis: Die beiliegenden Senkschrauben dienen zur Befestigung unserer InsidePlate!

Montieren Sie die Kennzeichenbeleuchtung und schließen Sie diese an das Bordnetz an.

Das Thunderbike-Team wünscht viel Vergnügen.
Gute Fahrt!

THUNDERBIKE

Güterstraße 5
46499 Hamminkeln
Germany

Phone: +49 2852 6777 80
Mail: info@thunderbike.de

DOWN & INSIDE BRACKET

FOR HARLEY-DAVIDSON TOURING MODELS (2024-)
AND CVO TOURING (2009-)

THUNDERBIKE
Since 1985
CUSTOMS

PACKING LIST:

Amount	Item
1	Down & inside bracket
1	Allen head screw M6*10
1	Washer 6*15
2	Allken head screw M6*12
2	Washer 6*20
2	Flat head screw M6*10

MOUNTING INSTRUCTIONS:

Only for models Touring 2024-> und CVO Touring 2023->:
Remove the cover (4) inside the rear fender and disconnect the wiring (8) of the license plate lightning.

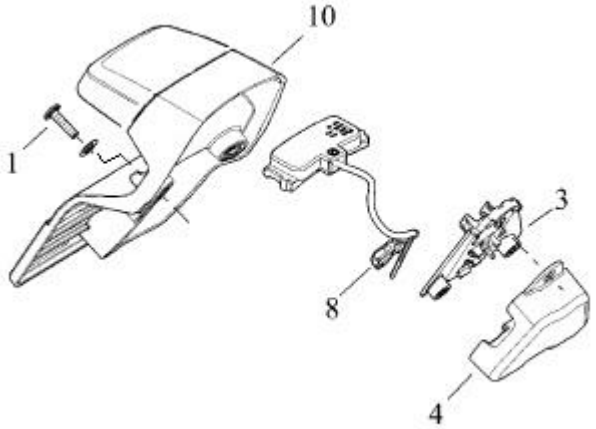

Losen the mounting screws (1) and remove the complete license plate bracket (10). Remove the inner plastic bracket (3) additionally.

Only for models CVO Touring 2009-2022:
Remove the reflector with its bracket (8).

Remove the cover (5) inside the rear fender and disconnect the wiring (9) of the license plate lightning.

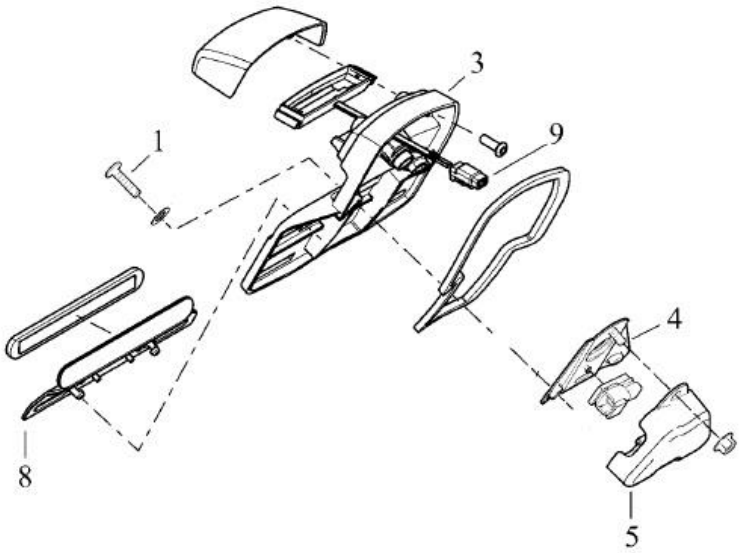

Losen the mounting screws (1) and remove the complete license plate bracket (3).

Drill the holes in the inner bracket (4) to 6.5mm.

Install the new TB-bracket to the rear fender.
Therefor use the included Allen head screw M6*10 with washer 6*15 on the centered position (A) and both Allen head screws M6*12 with washers 6*20 on the outer positions (B).

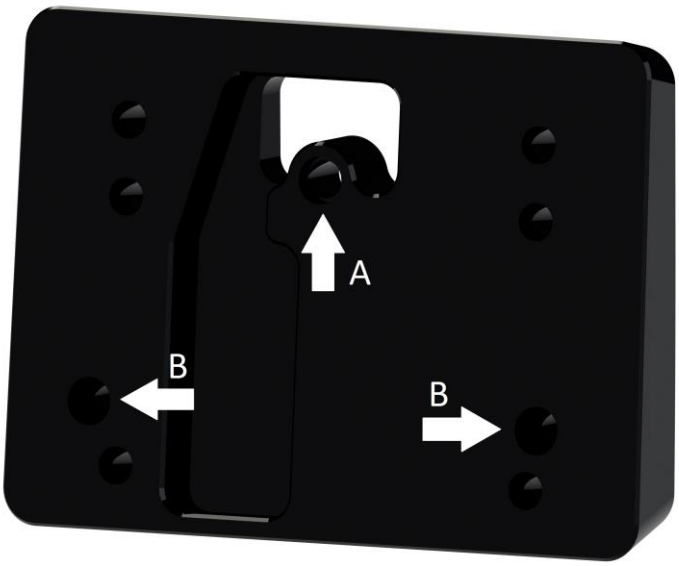

Attention: The included flat head screws are for installation of our TB inside plate!

Install the license plate lightning and connect it to the bike wiring.

The Thunderbike team wishes you fun with your new parts.
Have a nice and safe ride!

THUNDERBIKE

Güterstraße 5
46499 Hamminkeln
Germany

Phone: +49 2852 6777 80
Mail: info@thunderbike.de