DOWN & INSIDE HALTER

FÜR HARLEY-DAVIDSON SPORTSTER XL1200C (2011-)

PACKLISTE:

Menge	Beschreibung
1	Down & Inside Halter
3	Senkkopfschrauben M6*12
1	Dichtung
3	Linsenkopfschraube M6*12
3	U-Scheibe Ø6

MONTAGEANLEITUNG:

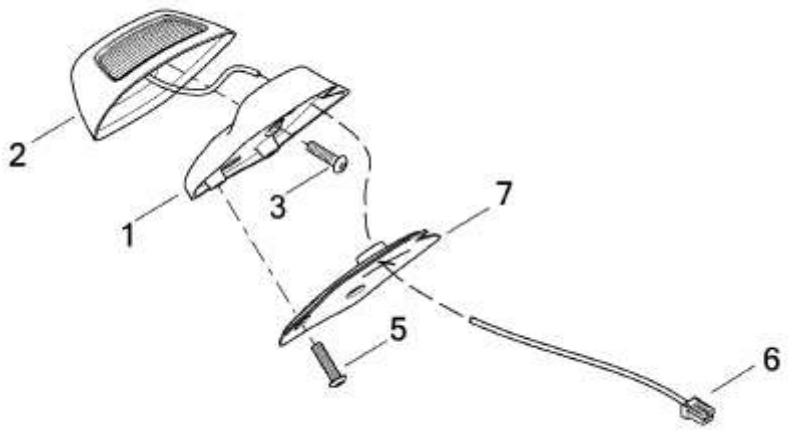

Lösen Sie die Schrauben (5) und entfernen Sie das komplette Rücklicht (1,2) inklusive der Dichtung (7) und der Verkabelung (6).

Befestigen Sie den neuen Halter mit den beiliegenden Linsenkopfschrauben und Unterlegscheiben am Heckfender.
Achtung: Achten Sie dabei darauf, dass die beiliegende Dichtung zwischen dem neuen Halter und dem Heckfender platziert wird.

Die beiliegenden Senkkopfschrauben können zur Befestigung eines Kennzeichenträgers (z.B. #28-99-620) verwendet werden.

Das Thunderbike-Team wünscht viel Vergnügen.
Gute Fahrt!

Thunderbike
Güterstrasse 5
D-46499 Hamminkeln
Telefon(0049)2852 - 6777 -33
Telefax (0049)2852 - 5444
info@thunderbike.de

DOWN & INSIDE BRACKET

FOR HARLEY-DAVIDSON SPORTSTER XL1200C (2011-)

THUNDERBIKE
Since 1985
CUSTOMS

PACKING LIST:

amount	Item
1	Down & Inside bracket
3	Flat head screw M6*12
1	Gasket
3	Lens head screw M6*12
3	Washer Ø6

MOUNTING INSTRUCTIONS:

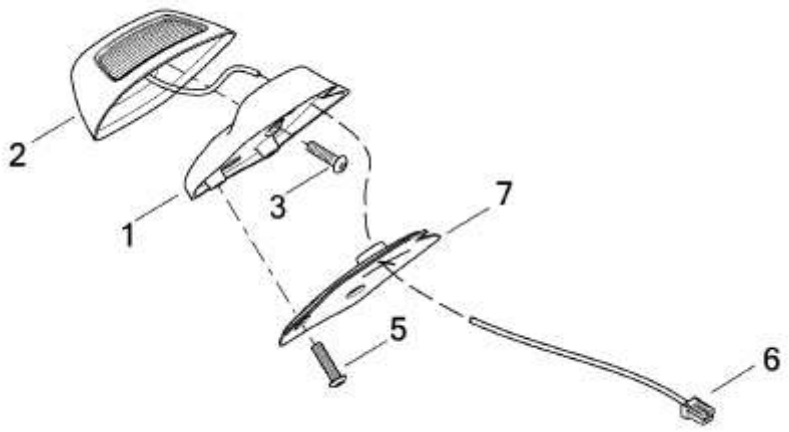

Loosen the screws (5) and remove the complete taillight (1,2) inclusive the gasket (7) and the wiring (6).

Install the new bracket to the rear fender using the included lens head screws and washers.
Attention: Make sure the included gasket is placed between the rear fender and the new bracket.

The included flat head screws can be used for installation of a license plate bracket (e.g. #28-99-620).

The Thunderbike team wishes you fun with your new parts.
Have a nice and safe ride!

Thunderbike
Güterstrasse 5
D-46499 Hamminkeln
Telefon(0049)2852 - 6777 -33
Telefax (0049)2852 - 5444
info@thunderbike.de