DOWN & INSIDE HALTER

FÜR HARLEY-DAVIDSON FXDR (2019-)

PACKLISTE:

Menge	Beschreibung
1	Down&Inside Halter
2	Inbusschraube M4x16
1	Inbusschr. M4x20 m. Scheibe 4x12
1	Abdeckblech
2	Linsenschraube M5x16
2	U-Scheibe 5x12
2	Poly-Stop-Mutter M5

MONTAGEANLEITUNG:

Lösen Sie die hinteren Befestigungsschrauben des Innenkotflügels.

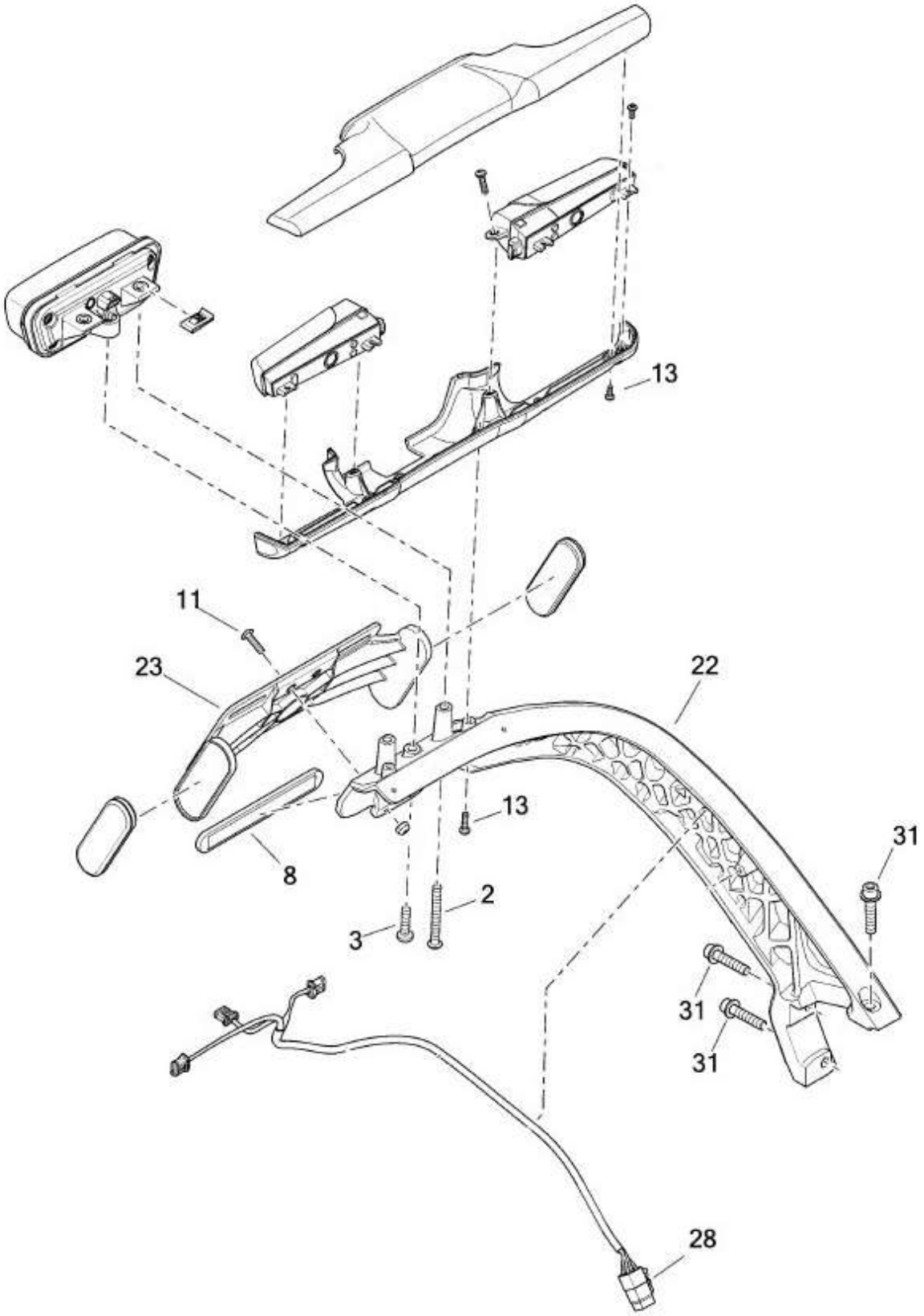

Lösen Sie die Steckverbindung (28) der Heckbeleuchtung.

Entfernen Sie die Befestigungsschrauben (31) des Trägerarm und nehmen Sie den Trägerarm (22) komplett ab.

Entfernen Sie die vier Schrauben (13), öffnen Sie die Rücklicht-Blinker-Kombination und entfernen Sie die Steckverbindungen der Beleuchtungselemente.

Lösen Sie die Befestigungsschrauben (2 & 3) und entfernen Sie die gesamte Rücklicht-Blinker-Kombination.

Demontieren Sie den originalen Kennzeichenträger (23). Dazu entfernen Sie die Befestigungsschrauben (11).

Sofern der Reflektor (8) später weiter genutzt werden soll, demontieren Sie diesen nun sorgfältig.

Damit der Down & Inside-Halter montiert werden kann, müssen die Distanzflansche (A) gekürzt werden (bereits gekürzt abgebildet).

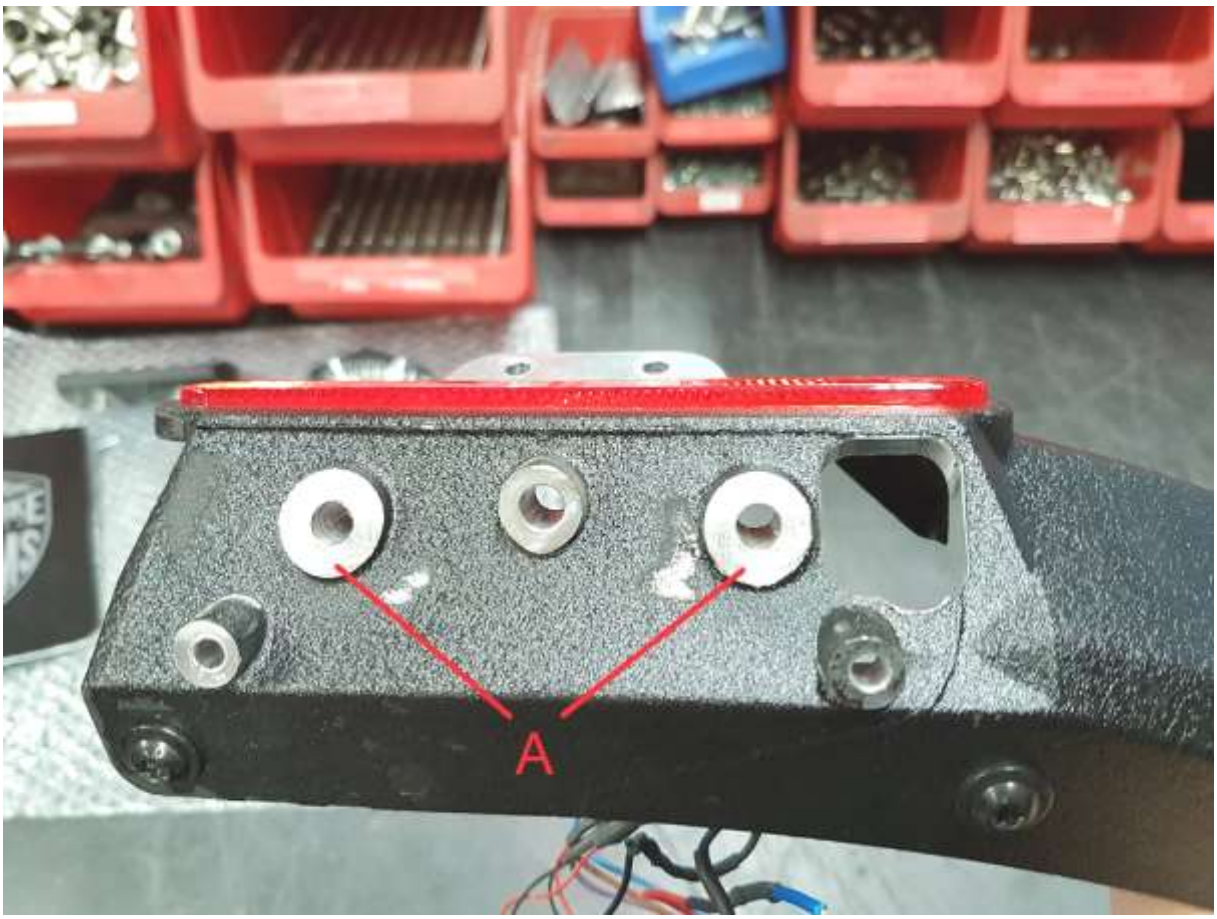

Kürzen Sie die Distanzflansche (A) auf die abgebildete Länge.

Montieren Sie den Down & Inside-Halter mit den beiliegenden Inbusschrauben M4 am Trägerarm. Verwenden Sie dabei die Schraube M4x20 mit der U-Scheibe 4x12 an der mittigen Position.

Montieren Sie die Kennzeichenplatte und schließen Sie die Kennzeichenbeleuchtung gemäß deren Anleitung an.

Um die Kabelverbindungen zu schützen, montieren Sie das Abdeckblech mit den beiliegenden Linsenkopfschrauben und Poly-Stop-Muttern am Trägerarm.

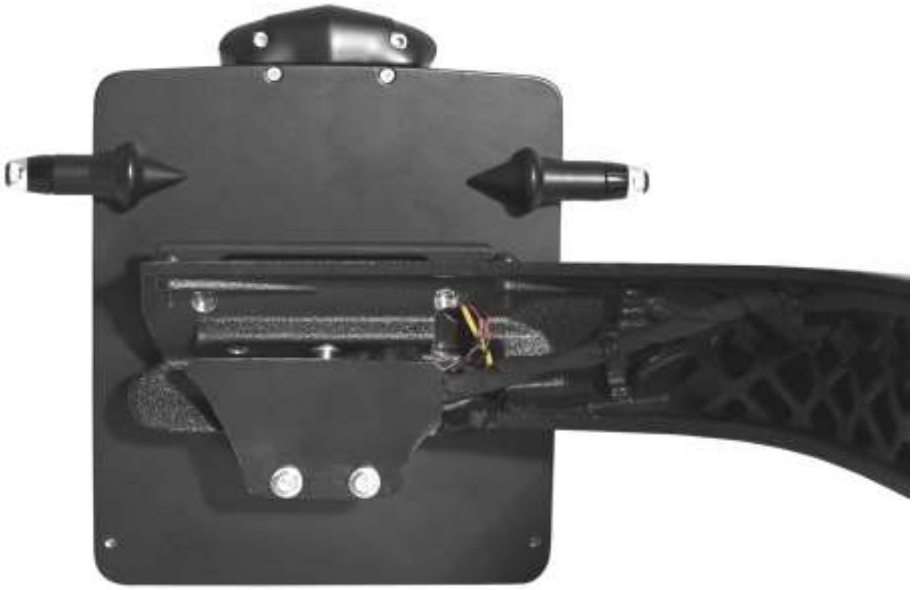

Montieren Sie den Trägerarm (22) am Fahrzeug und ziehen Sie die Befestigungsschrauben (31) mit 32 Nm Drehmoment fest.

Verbinden Sie die Steckverbindung (28) der Heckbeleuchtung mit dem Kabelbaum am Fahrzeug.

Überprüfen Sie die Funktion der Heckbeleuchtung.

Schrauben Sie den Innenkotflügel wieder an den Trägerarm. Nutzen Sie dazu die Originalschrauben.

Das Thunderbike-Team wünscht viel Vergnügen.
Gute Fahrt!

Thunderbike
Güterstrasse 5
D-46499 Hamminkeln
Telefon(0049)2852 - 6777 -33
Telefax (0049)2852 - 5444
info@thunderbike.de

DOWN & INSIDE BRACKET

FOR HARLEY-DAVIDSON FXDR (2019-)

THUNDERBIKE
Since 1985
CUSTOMS

PACKING LIST:

amount	item
1	Down & Inside bracket
2	Allen head screw M4x16
1	Allen screw M4x20 w. washer 4x12
1	Wiring cover
2	Lens head screw M5x16
2	Washer 5x12
2	Poly-Stop-Nut M5

MOUNTING INSTRUCTIONS:

Remove the rear screws of your mud flap fender.

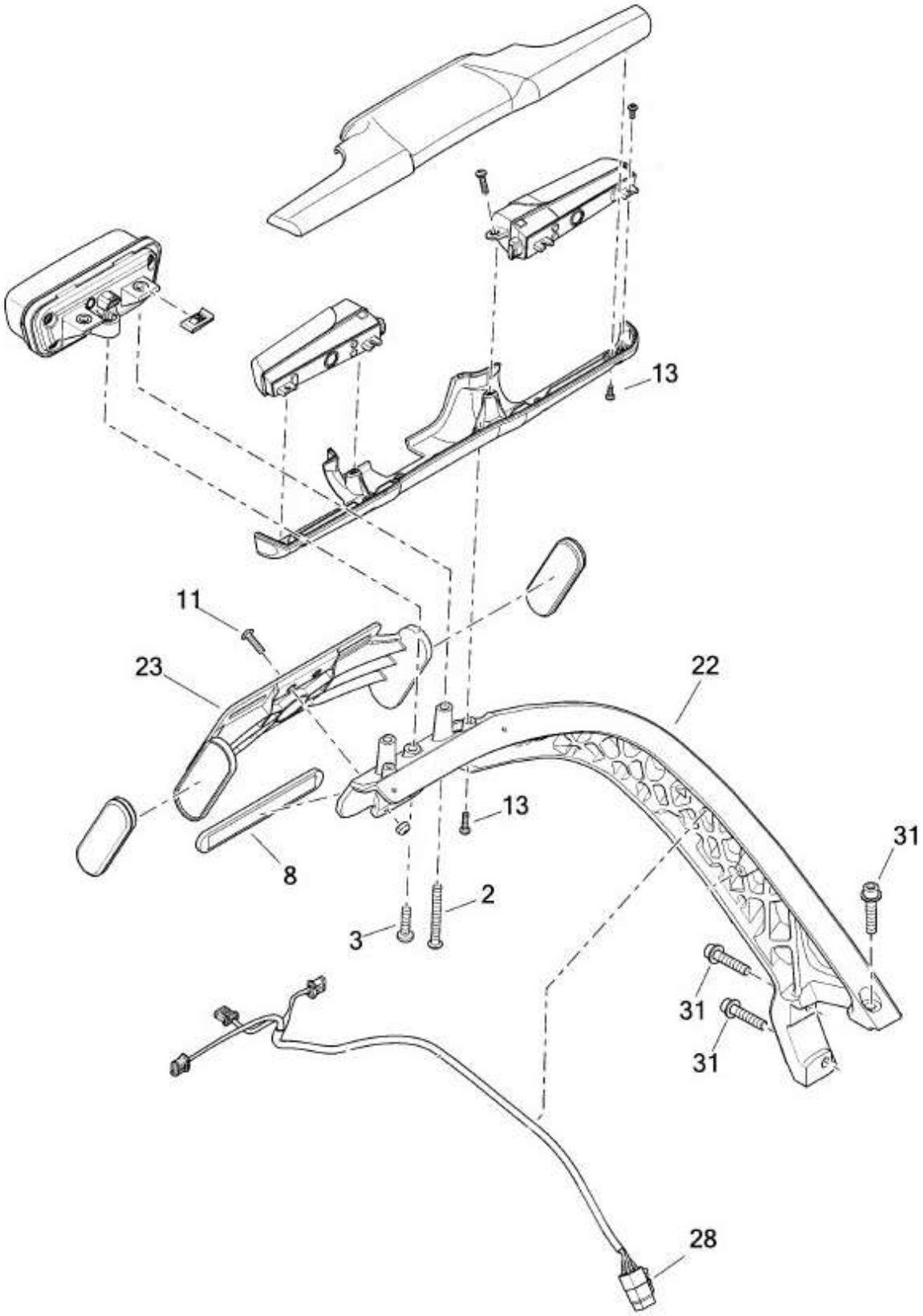

Remove the wiring connection (28) for the rear lightnings.

Remove the bolts (31) and remove the complete side mounted bracket (22).

Remove the four bolts (13), open the rear lightning combination and remove the wiring connections.

Remove the bolts (2 & 3) and dismount the rear lightning combination.

Remove the OEM license plate bracket (23) loosen the bolts (11).

If you want to use the reflector (8) later, remove it carefully.

To mount the Down & Inside bracket, you have to cut both flanges (A) (cutted shown).

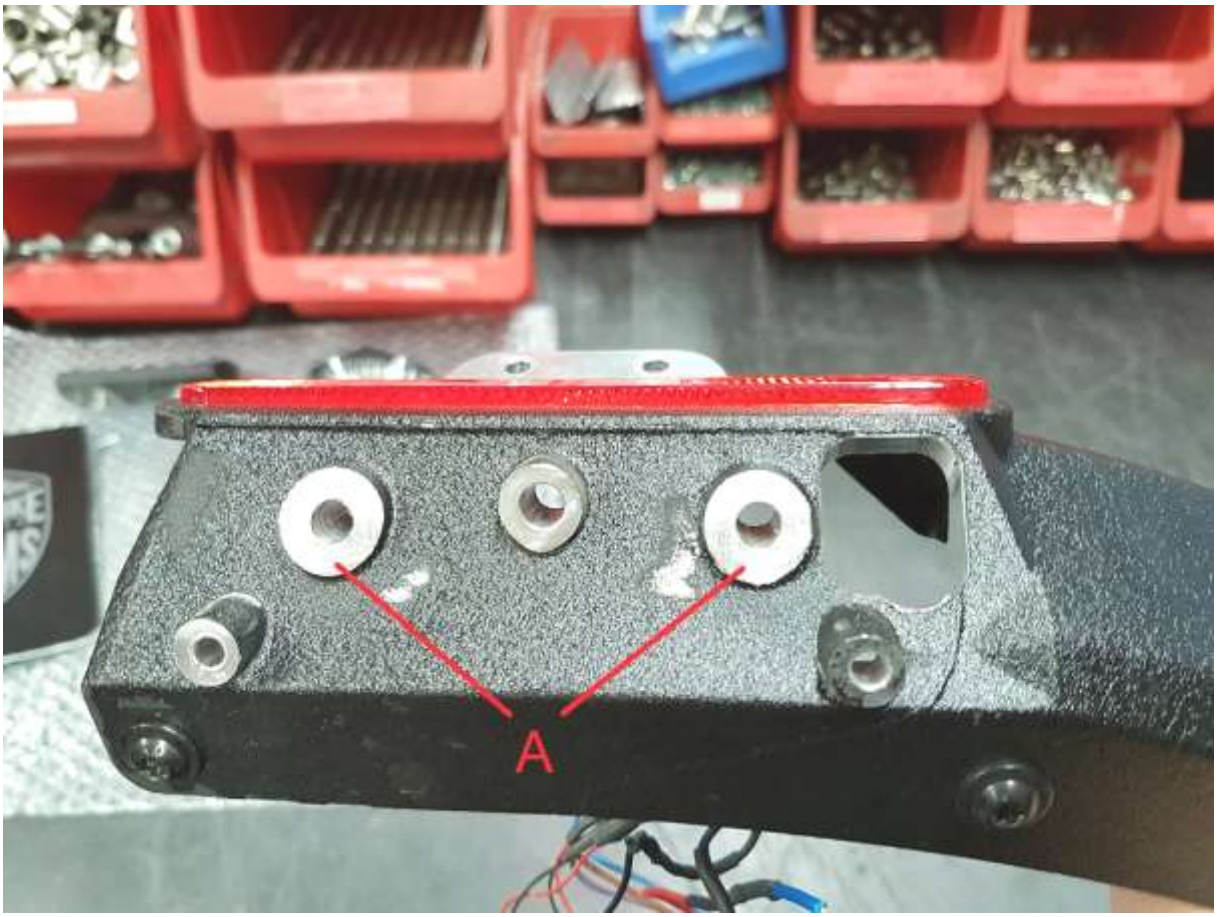

Cut the flanges (A) to the shown lenght.

Mount the Down & Inside bracket to the side mounted bracket using the included Allen head screws M4. Use the screw M4x20 and the washer 4x12 at the middle position.

Mount your license plate bracket to the Down & Inside bracket and connect your license plate lightning using their mounting instructions.

To protect the wiring connection, mount the wiring cover to the side mounted bracket using the included lens head screws M5x16 and the poly-stop-nuts.

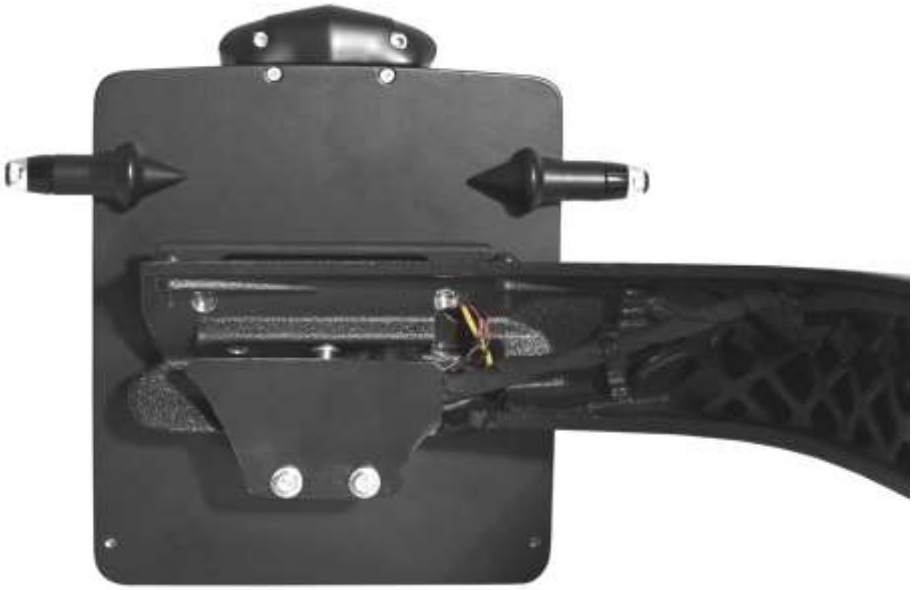

Mount the side mounted bracket (22) to your bike and tighten the screws (31) with 32 Nm torque.

Connect the wiring connection (28) of the rear lightning to you bike.

Make sure the rear lightning runs correctly.

Mount the mud flap fender to the side mounted bracket using the OEM screws.

Have fun with it!

Thunderbike
Güterstrasse 5
D-46499 Hamminkeln
Telefon(0049)2852 - 6777 -33
Telefax (0049)2852 - 5444
info@thunderbike.de