GEPÄCKTRÄGER FÜR CUSTOMBIKES

FÜR HARLEY-DAVIDSON V-ROD (2007-2017)
MIT TB-HECKFENDER

PACKLISTE:

Menge	Beschreibung
1	Gepäckträger
4	Inbusschraube M10*50
4	U-Scheibe Ø10

MONTAGEANLEITUNG:

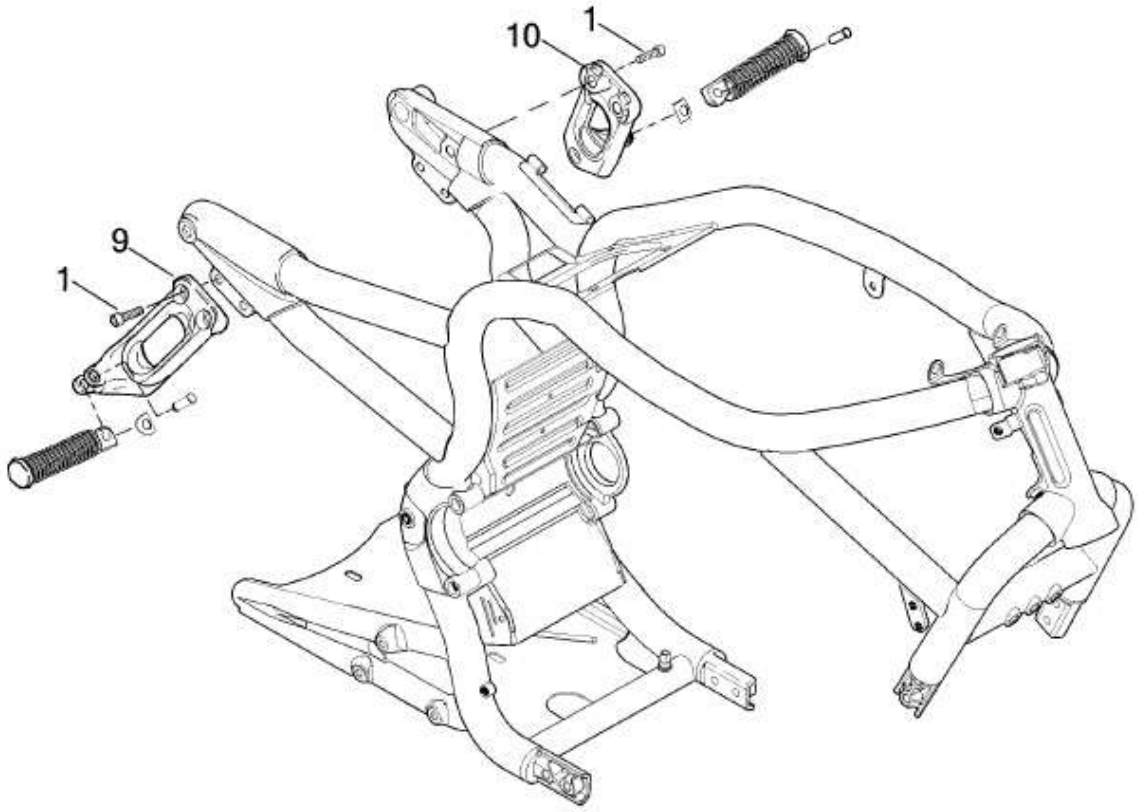

Lösen Sie die vier Schrauben (1) und entfernen Sie die kompletten Soziusrasten samt Halter (9,10).

Befestigen Sie den Gepäckträger mit den beiliegenden Inbusschrauben und Unterlegscheiben an den Befestigungspunkten der beiden Soziusrastenhalter.

Kontrollieren Sie die Schraubverbindungen nach einer Probefahrt!

Das Thunderbike-Team wünscht viel Vergnügen.
Gute Fahrt!

Thunderbike
Güterstrasse 5
D-46499 Hamminkeln
Telefon(0049)2852 - 6777 -33
Telefax (0049)2852 - 5444
info@thunderbike.de

LUGGAGE RACK FOR CUSTOMBIKES

FOR HARLEY-DAVIDSON V-ROD (2007-2017)
WITH TB REAR FENDER

PACKING LIST:

amount	item
1	Luggage rack
4	Allen head screw M10*50
4	Washer Ø10

MOUNTING INSTRUCTIONS:

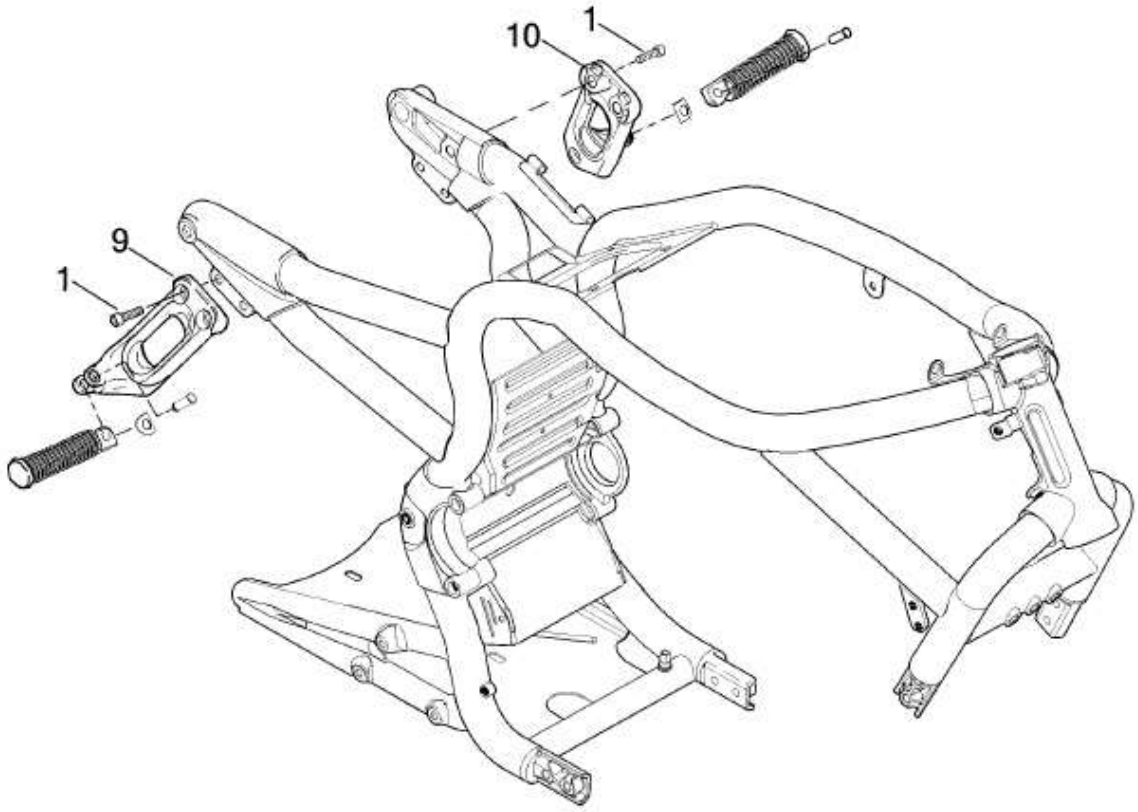

Loosen the four screws (1) and remove the complete passenger footrests with their brackets (9,10).

Install the luggage rack to those mounting points using the included Allen head screws and washers.

Check all bolted connections after a test ride!

The Thunderbike team wishes you fun with your new parts.
Have a nice and safe ride!

Thunderbike
Güterstrasse 5
D-46499 Hamminkeln
Telefon(0049)2852 - 6777 -33
Telefax (0049)2852 - 5444
info@thunderbike.de