BELTSCHUTZ OBEN

FÜR HARLEY-DAVIDSON SPORTSTER S (2021-)

THUNDERBIKE
Since 1985
CUSTOMS

PACKLISTE:

Menge	Beschreibung
1	Beltschutz oben

MONTAGEANLEITUNG:

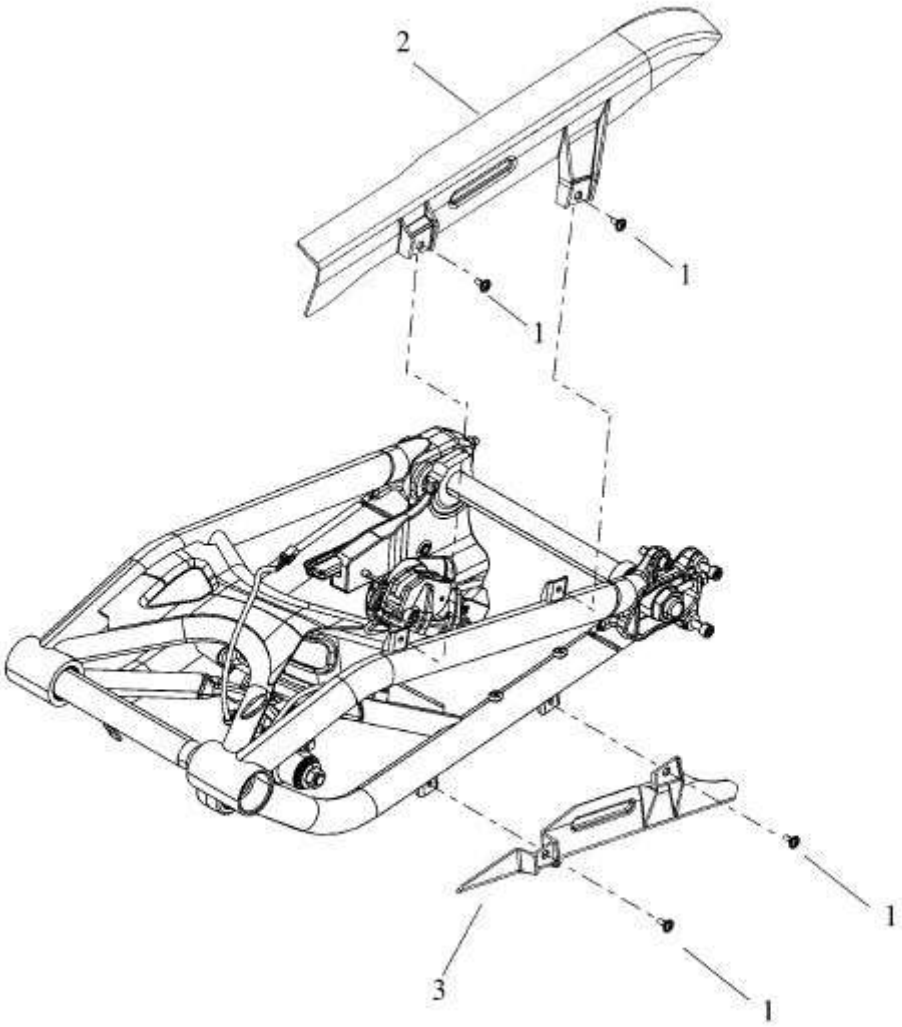

Lösen Sie die Befestigungsschrauben (1) vom oberen Beltschutz (2) und entfernen Sie diesen.

Befestigen Sie den neuen TB-Beltschutz mit den Originalschrauben an der oberen Position.

Das Thunderbike-Team wünscht viel Vergnügen.
Gute Fahrt!

Thunderbike
Güterstrasse 5
D-46499 Hamminkeln
Telefon(0049)2852 - 6777 -33
Telefax (0049)2852 - 5444
info@thunderbike.de

UPPER BELT GUARD

FOR HARLEY-DAVIDSON SPORTSTER S (2021-)

PACKING LIST:

amount	item
1	Upper belt guard

MOUNTING INSTRUCTIONS:

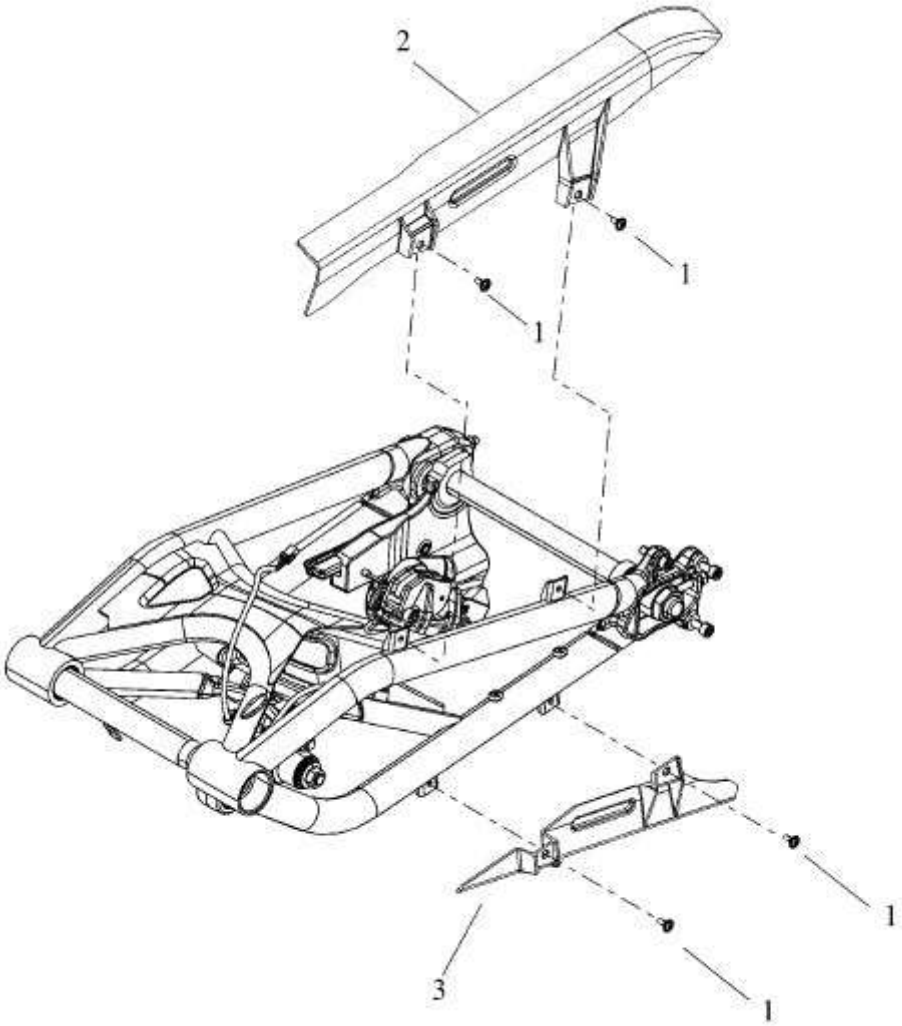

Remove the screws (1) of the upper belt guard (2) and remove the guard.

Install the new TB belt guard using the oem screws on the upper position.

The Thunderbike team wishes you fun with your new parts.
Have a nice and safe ride!

Thunderbike
Güterstrasse 5
D-46499 Hamminkeln
Telefon(0049)2852 - 6777 -33
Telefax (0049)2852 - 5444
info@thunderbike.de