MOTORHALTER CLASSIC

FÜR HARLEY-DAVIDSON SOFTAIL (2000-2017)

PACKLISTE:

Menge	Beschreibung
1	Motorhalter
4	Inbusschraube M4*10

MONTAGEANLEITUNG:

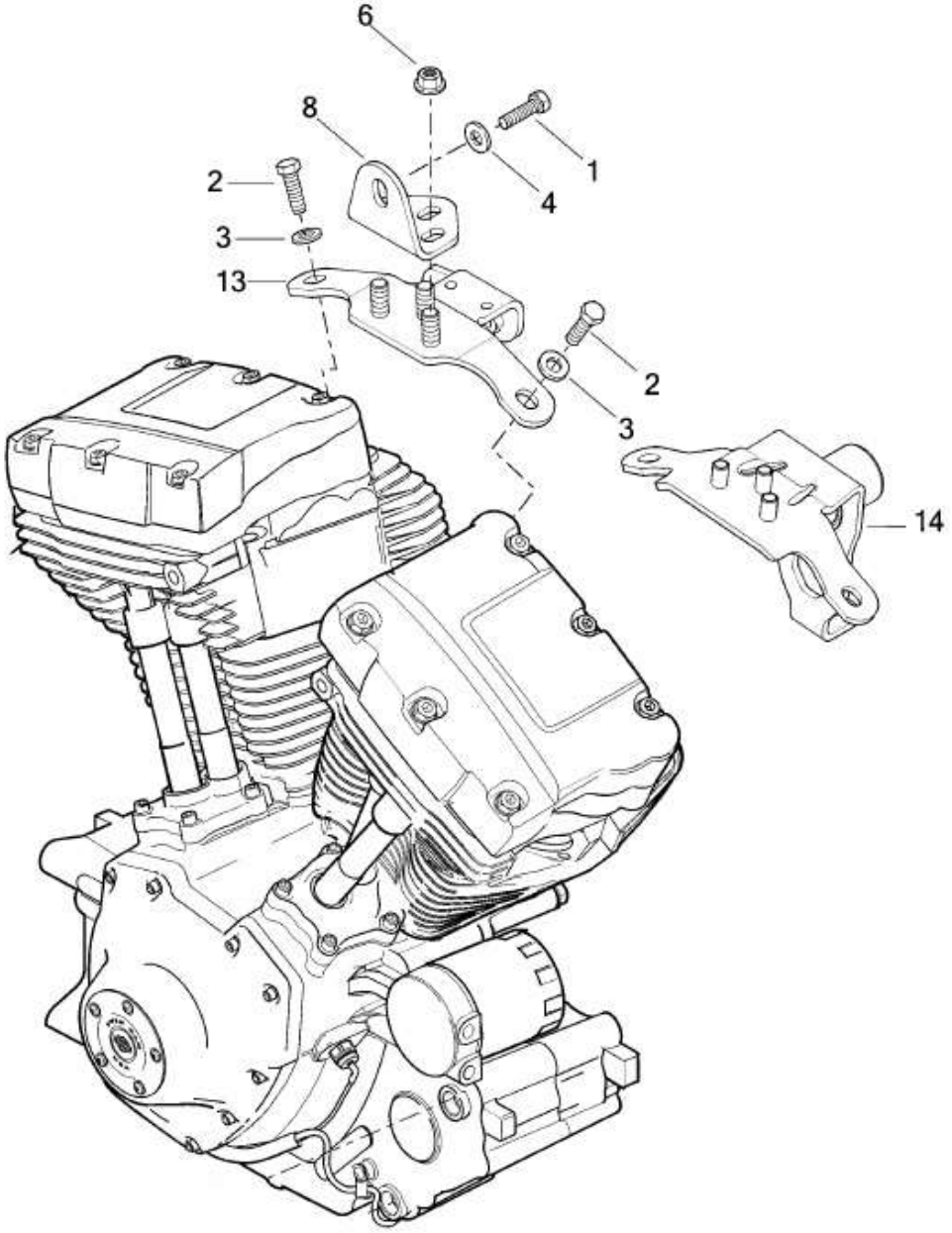

Lösen Sie die Motorbefestigungsschrauben (1,2,6) und entfernen Sie die Motorhalter (8,13).
Hinweis: Bei Rocker/C -2011, Breakout 2013-2016 und Blackline 2012-2013 werden die Motorhalter 8 und 14 entfernt.
Achtung: Die Originalschrauben und -scheiben (1-4) werden weiterverwendet!

Demontieren Sie das Zündschloss gemäß den Angaben aus dem Werkstatthandbuch.
Hinweis: Bei Rocker/C 2011, Breakout 2013-2016 und Blackline 2011-2013 wird ein neues Zündschloss #44-99-090 zusätzlich benötigt.
Bei allen weiteren Softail-Modellen 2000-2017 kann das originale Zündschloss weiterverwendet werden.

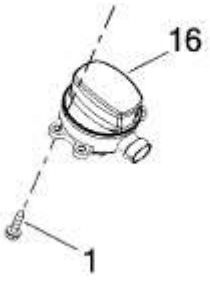

Montieren Sie das Zündschloss an den neuen TB-Motorhalter. Schieben Sie dazu das Zündschloss (16) von hinten durch den Halter und fixieren Sie es mit den beiliegenden Inbusschrauben (1).

Montieren Sie den TB-Motorhalter (A) mit den Originalschrauben (B) am Fahrzeug und ziehen Sie die Schrauben mit 47,5-54,2 Nm (35-40 ft-lbs) fest.

Das Thunderbike-Team wünscht viel Vergnügen.
Gute Fahrt!

Thunderbike
Güterstrasse 5
D-46499 Hamminkeln
Telefon(0049)2852 - 6777 -33
Telefax (0049)2852 - 5444
info@thunderbike.de

ENGINE BRACKET CLASSIC

FOR HARLEY-DAVIDSON SOFTAIL (2000-2017)

PACKING LIST:

amount	item
1	Engine bracket
4	Allen head screw M4*10

MOUNTING INSTRUCTIONS:

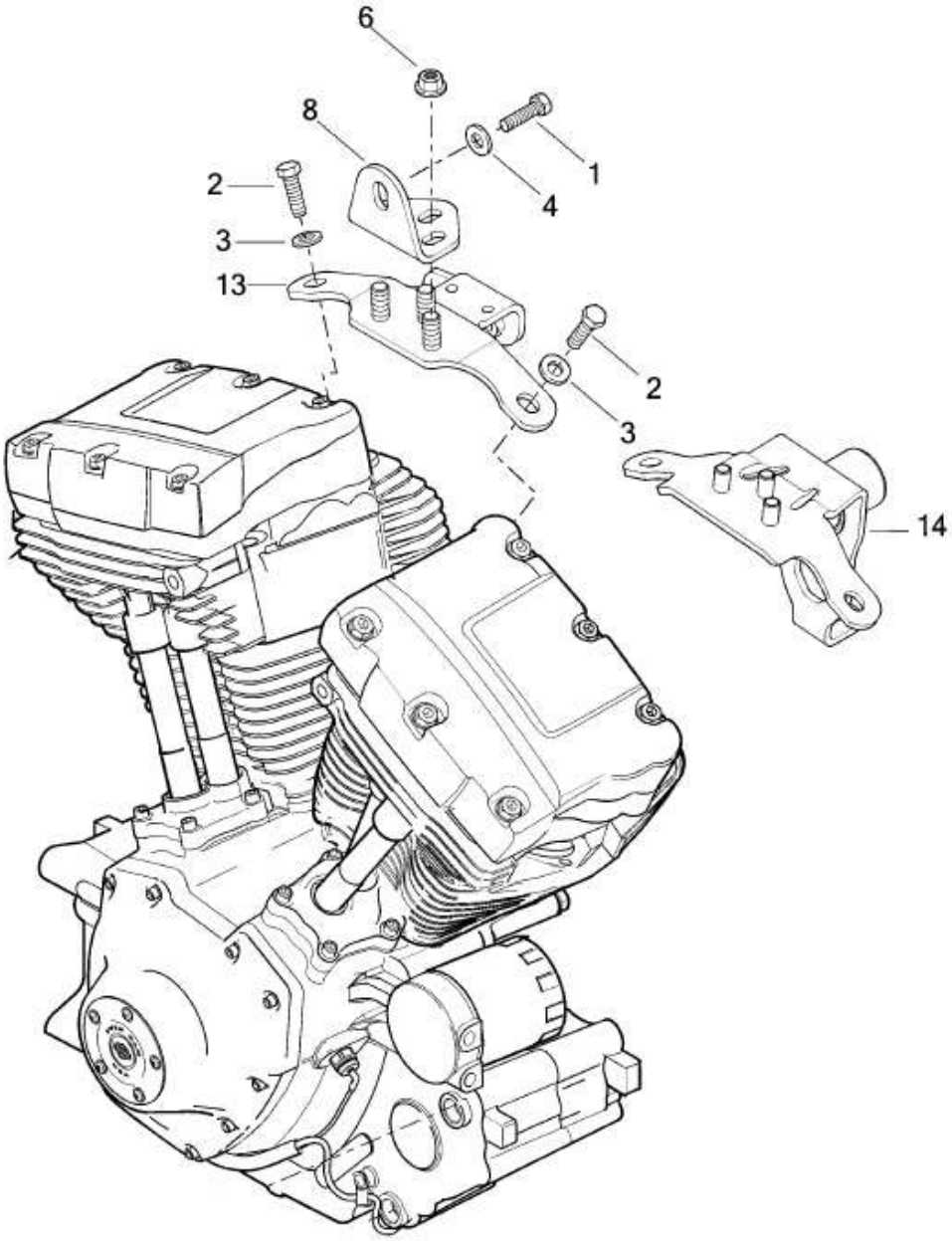

Loosen the engine mounting screws (1,2,6) and remove the engine brackets (8,13).
Tip: On Rocker/C -2011, Breakout 2013-2016 and Blackline 2012-2013 you have to remove the engine brackets 8 and 14.
Attention: The OEM screws and washers (1-4) will be used further!

Dismount the ignition switch according to the manufacturer’s instructions.
Tip: Rocker/C 2011, Breakout 2013-2016 and Blackline 2011-2013 requires a new ignition switch #44-99-090 additionally.
On all other Softail models 2000-2017 the OEM ignition switch can be used further.

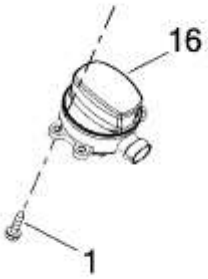

Mount the ignition switch to the new TB engine bracket. Therefor push the ignition switch (16) through the engine bracket and fix it with the included Allen head screws (1).

Mount the TB engine bracket (A) to the bike using the OEM screws (B).
Tighten the screws with 47,5-54,2 Nm (35-40 ft-lbs) torque.

The Thunderbike team wishes you fun with your new parts.
Have a nice and safe ride!

Thunderbike
Güterstrasse 5
D-46499 Hamminkeln
Telefon(0049)2852 - 6777 -33
Telefax (0049)2852 - 5444
info@thunderbike.de