# MONTAGE-KIT SOLOSITZ FREDBOB

## FÜR HARLEY-DAVIDSON DYNA

THUNDERBIKE
Since 1985
CUSTOMS

## PACKLISTE:

| Menge | Beschreibung |
|---|---|
| 1 | Rahmenabdeckplatte |
| 1 | Sitzhalter vorne |
| 2 | Sprungfederimitat |
| 2 | Distanzhülse 6mm |

## MONTAGEANLEITUNG:

Bauen Sie den Originalsitz ab.

Stecken Sie die beiden Inbusschrauben M8*65 von unten durch die hinteren Bohrungen 6 + 7 der Abdeckplatte und stecken Sie die beiden Sprungfederimitate darauf.
Schrauben Sie den hinteren Teil des Sitzes dort locker an die Abdeckplatte an.

Befestigen Sie die beiden Laschen des Sitzhalters am vorderen Teil des Sitzes, die längere Lasche dabei in Fahrtrichtung vorne.

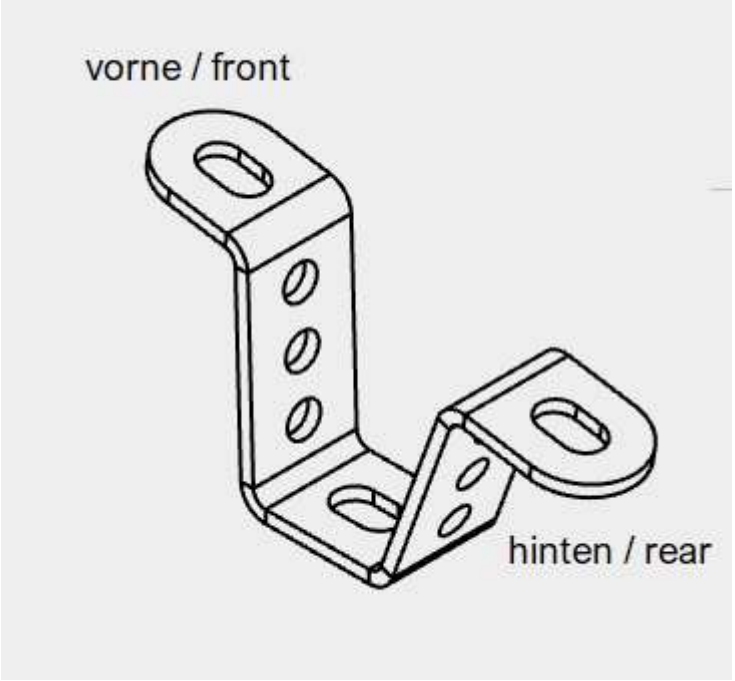


Stecken Sie die beiliegende Senkkopfschraube M8*16 von der Unterseite durch die Bohrung 5 in der Abdeckplatte und befestigen Sie mit dieser und der Hutmutter mit Scheibe den Sitzhalter an der Abdeckplatte.

Montieren Sie jetzt den Sitz an den hinteren Haltepunkten endgültig an die Abdeckplatte.

**Befestigen Sie die Abdeckplatte mit den kurzen Linsenkopfschrauben an Bohrung 3 + 4 und mit den längeren Linsenkopfschrauben an Bohrung 1 + 2 an den Rahmen.**
**Legen Sie bei Bohrung 1 + 2 jeweils eine der beiliegenden Distanzscheiben zwischen Rahmen und Abdeckplatte.**

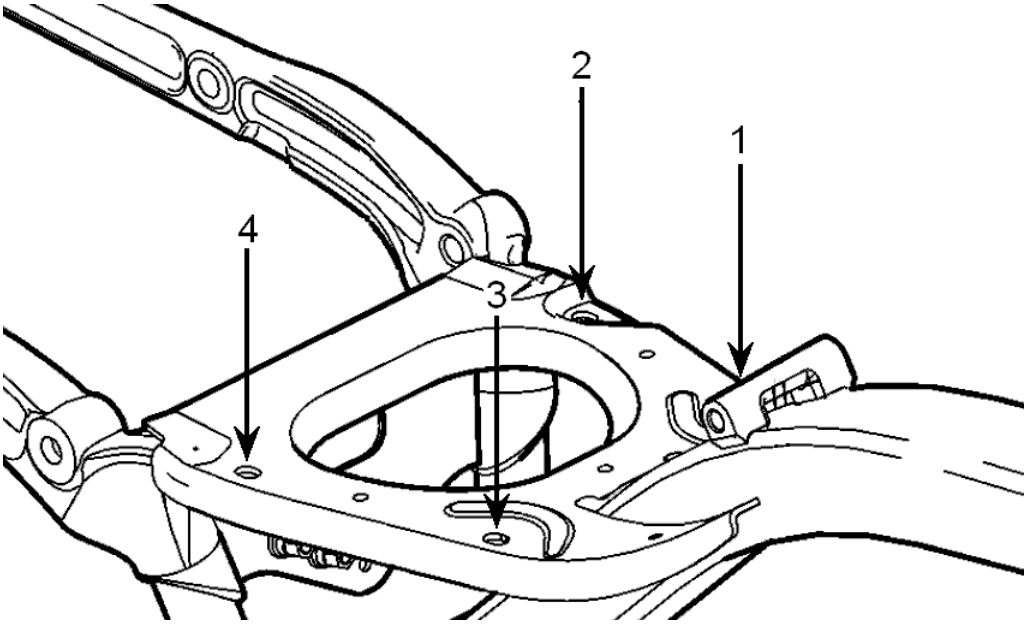


**Das Thunderbike-Team wünscht viel Vergnügen.**
**Gute Fahrt!**

Thunderbike
Güterstrasse 5
D-46499 Hamminkeln
Telefon(0049)2852 - 6777 -33
Telefax(0049)2852 - 5444
info@thunderbike.de

# SOLO SEAT BRACKET “FREDBOB“

## FOR HARLEY-DAVIDSON DYNA

THUNDERBIKE
Since 1985
CUSTOMS

## PACKING LIST:

| amount | Item |
|---|---|
| 1 | Frame cover plate |
| 1 | Front seat bracket |
| 2 | Coil spring imitation |
| 2 | Spacer 6mm |

## MOUNTING INSTRUCTIONS:

Remove the OEM seat.

Stick the two included Allen head screws M8*65 upwards through the drilled holes 6 + 7 of the frame cover and stick the coil spring imitations onto the this screws.
Mount the rear part of the seat on it loosely.

Mount the two flap of the front seat bracket to the front end of the seat, the longer flap in front position of the seat.

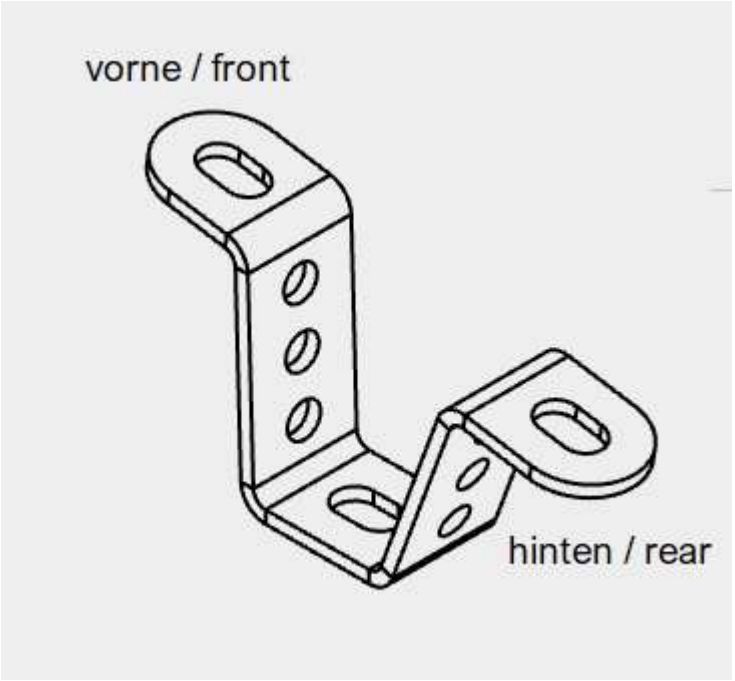


Push the countersunk screw from downside through hole 5 and mount the front part here.
Fix the rear end of the seat finally.

Mount the frame cover with the short lens head screws on drilled hole 3 + 4 and the longer lens head screws on drilled hole 1 + 2 to the frame.

Put a spacer in each case on drilled hole 1 + 2 between frame and the frame cover.

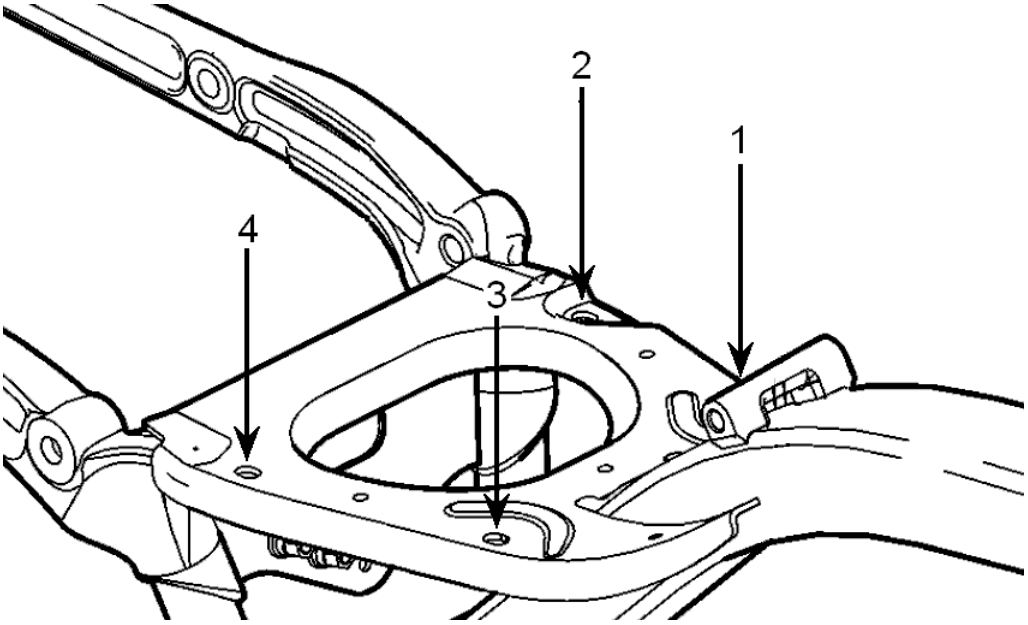


The Thunderbike tea wishes you fun with your new parts.
Have a nice and safe ride!

Thunderbike
Güterstrasse 5
D-46499 Hamminkeln
Telefon(0049)2852 - 6777 -33
Telefax(0049)2852 - 5444
info@thunderbike.de